performance®
HOME FITNESS&HEALTH

P9913076D EOS

Ciclocamera con manubrio sincronizzato

Permette un efficace allenamento aerobico che coinvolge sia gli arti inferiori sia gli arti superiori: il manubrio, collegato alla pedivella, sincronizza il suo movimento a quello della pedalata per il rafforzamento delle braccia, dei pettorali e dei dorsali.
Un unico attrezzo permette di coinvolgere in maniera armonica la muscolatura di tutto il corpo, in un singolo movimento che dalle gambe si trasmette alle braccia.

Computer multifunzione: tempo, velocità, distanza, calorie, scansione.
Regolazione dello sforzo: micrometrica.
Sella imbottita regolabile in altezza.
Pedali con laccioli fermapiedi.
Movimento fluido e preciso: il disco esterno, grazie al suo diametro, offre una maggiore inerzia e rende la pedalata estremamente confortevole.
Telaio: in acciaio.
Manubrio: con movimento sincronizzato a quello della pedalata per l'allenamento degli arti superiori; tre diverse impugnature per adattarsi alle diverse esigenze.

DIMENSIONI cm: 106,5 x 125 x 72
PESO Kg: 18
PESO MASSIMO ATLETA Kg: 100

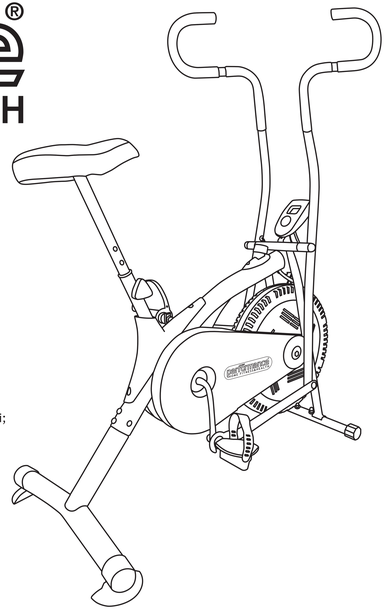

P9913076D EOS - Ciclocamera con manubrio sincronizzato

MADE IN CHINA
Importato da ROVERA: Via Tripoli 45 - 20851 Lissone (MB) - Italy

performance®
HOME FITNESS&HEALTH

P9913076D EOS

Ciclocamera con manubrio sincronizzato

Permette un efficace allenamento aerobico che coinvolge sia gli arti inferiori sia gli arti superiori: il manubrio, collegato alla pedivella, sincronizza il suo movimento a quello della pedalata per il rafforzamento delle braccia, dei pettorali e dei dorsali.
Un unico attrezzo permette di coinvolgere in maniera armonica la muscolatura di tutto il corpo, in un singolo movimento che dalle gambe si trasmette alle braccia.

Computer multifunzione: tempo, velocità, distanza, calorie, scansione.
Regolazione dello sforzo: micrometrica.
Sella imbottita regolabile in altezza.
Pedali con laccioli fermapiedi.
Movimento fluido e preciso: il disco esterno, grazie al suo diametro, offre una maggiore inerzia e rende la pedalata estremamente confortevole.
Telaio: in acciaio.
Manubrio: con movimento sincronizzato a quello della pedalata per l'allenamento degli arti superiori; tre diverse impugnature per adattarsi alle diverse esigenze.

DIMENSIONI cm: 106,5 x 125 x 72
PESO Kg: 18
PESO MASSIMO ATLETA Kg: 100

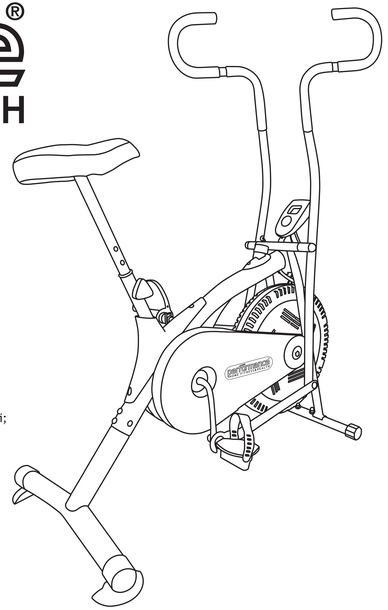

P9913076D EOS - Ciclocamera con manubrio sincronizzato

MADE IN CHINA
Importato da ROVERA: Via Tripoli 45 - 20851 Lissone (MB) - Italy