PHILIPS

BHA710, BHA735

User manual

Specifications are subject to change without notice
© 2022 Koninklijke Philips N.V.
All rights reserved.

3000.089.4811.1 (20/07/2022)

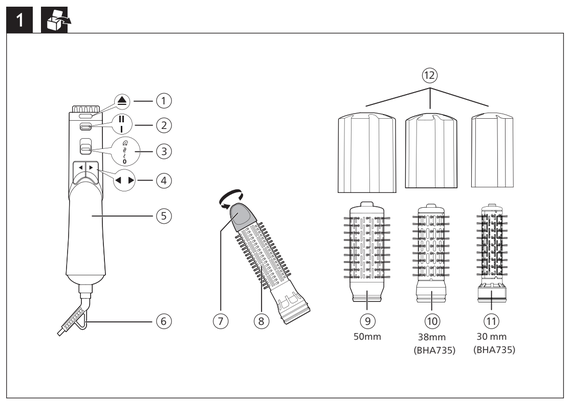

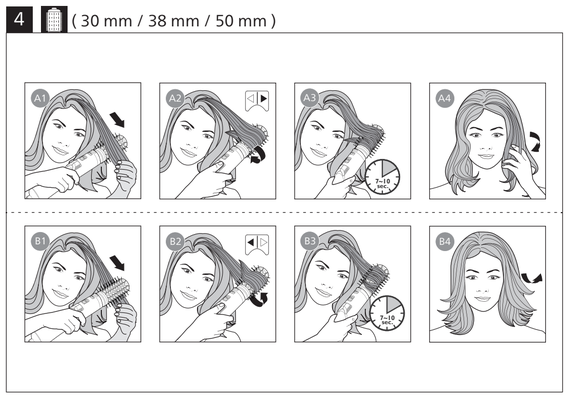

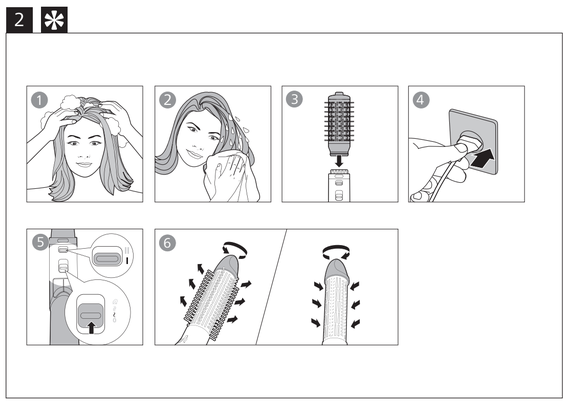

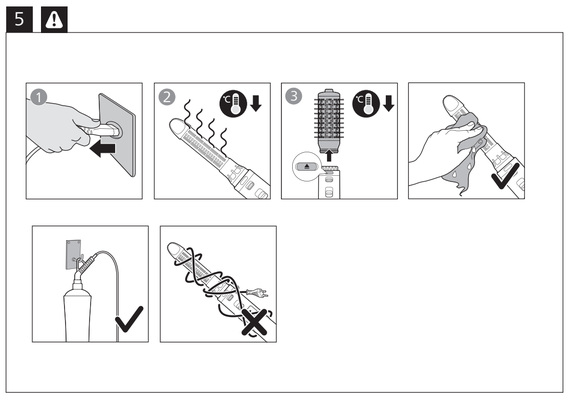

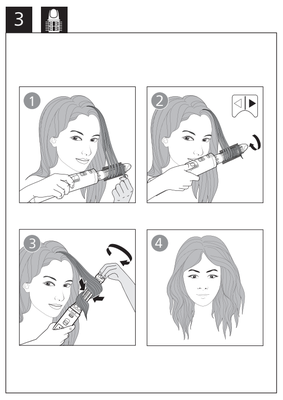

English

Congratulations on your purchase, and welcome to Philips! To fully benefit from the support that Philips offers, register your product at www.philips.com/welcome.

1 Important

Read this user manual carefully before you use the appliance and keep it for future reference.

- WARNING: Do not use this appliance near water.
- When the appliance is used in a bathroom, unplug it after use since the proximity of water presents a risk, even when the appliance is switched off.
- WARNING: Do not use this appliance near bathtubs, showers, basins or other vessels containing water.
- Always unplug the appliance after use.
- If the appliance overheats, it switches off automatically. Unplug the appliance and let it cool down for a few minutes. Before you switch the appliance on again, check the grilles to make sure they are not blocked by fluff, hair, etc.
- If the mains cord is damaged, you must have it replaced by Philips, a service centre authorised by Philips or similarly qualified persons in order to avoid a hazard.
- This appliance can be used by children aged from 8 years and above and persons with reduced physical, sensory or mental capabilities or lack of experience and knowledge if they have been given supervision or instruction concerning use of the appliance in a safe way and understand the hazards involved. Children shall not play with the appliance. Cleaning and user maintenance shall not be made by children without supervision.
- For additional protection, we advise you to install a residual current device (RCD) in the electrical circuit that supplies the bathroom. This RCD must have a rated residual operating current not higher than 30mA. Ask your installer for advice.
- Never block the air grilles.
- Before you connect the appliance, ensure that the voltage indicated on the appliance corresponds to the local power voltage.
- Do not use the appliance for any other purpose than described in this manual.
- Do not use the appliance on artificial hair.
- Only use the appliance on human hair.
- When the appliance is connected to the power, never leave it unattended.
- Never use any accessories or parts from other manufacturers or that Philips does not specifically recommend. If you use such accessories or parts, your guarantee becomes invalid.
- Do not wind the mains cord round the appliance.
- Wait until the appliance has cooled down before you store it.
- Prevent the hot surfaces of the appliance from coming into contact with your skin.
- If you use the appliance on color-treated hair, the brush body surface may stain.
- Do not use the appliance/brushes under the tap.
- Do not activate brush rotation switch without any attachment attached.
- Do not insert metal objects into the air grilles to avoid electric shock.
- Do not pull on the power cord after using. Always unplug the appliance by holding the plug.
- Pay full attention when using the appliance since it could be extremely hot. Only hold the handle as other parts are hot and avoid contact with the skin.
- Avoid the main cord from coming into contact with the hot parts of the appliance.
- Never cover the appliance with anything (e.g. a towel or clothing) when it is hot.
- Do not operate the appliance with wet hands.
- Always return the appliance to a service centre authorized by Philips for examination or repair. Repair by unqualified people could result in an extremely hazardous situation for the user.
- Keep the barrel clean and free of dust and styling products such as mousse, spray and gel. Never use the appliance in combination with styling products.
- The barrel has coating. This coating might slowly wear away over time. However, this does not affect the performance of the appliance.
- If the appliance is used on color-treated hair, the barrel may be stained.

Noise level: Lc= 81 dB(A)

Electromagnetic fields (EMF)

This Philips appliance complies with all applicable standards and regulations regarding exposure to electromagnetic fields.

Recycling

- This symbol means that this product shall not be disposed of with normal household waste (2012/19/EU).
- Follow your country's rules for the separate collection of electrical and electronic products. Correct disposal helps prevent negative consequences for the environment and human health.

2 Overview

① Brush release button
② Rotation speed switch **(I -LOW, II -HIGH)**
③ Integrated temperature and airflow switch
④ Rotation direction buttons
⑤ Handle
⑥ Hanging loop
⑦ Bristle retraction knob
⑧ Retractable bristle brush
⑨ 50mm mixed bristle brush
⑩ 38mm mixed bristle brush **(only for BHA735)**
⑪ 30mm mixed bristle brush **(only for BHA735)**
⑫ Protection cap for mixed bristle brush

3 Use the Airstyler

We recommend that you practice the appliance using **Low** rotation speed (②) for 2 to 3 times so that you can get used to how the rotation works.

Note

- Always let the appliance and attachments cool down before you connect or disconnect the attachments.
- To prevent excessive pulling of hairs, the appliance is provided with a security feature. If the pressure of your hair on the brush exceeds a certain limit, the rotation slows down.

1 Choose the brush attachment that best fit your desired hairstyle and snap it onto the styler.

Styling result	Attachment
Create loose curls	Retractable bristle brush (⑧)
Suitable to add volume, body and movement for longer hair-length	50mm mixed bristle brush (⑨)
Create natural waves for all hair length	38mm mixed bristle brush (⑩) **(only for BHA735)**
Create versatile style	30mm mixed bristle brush (⑪) **(only for BHA735)**

2 Comb through your hair and divide them into small sections.
3 Select the desired setting to switch on the appliance (③):
- : Caring+ temperature with powerful airflow to set your style.
- : High temperature with strong airflow for fast drying.
- : Warm temperature with gentle airflow to protect damp hair from becoming too dry.
- **0** : Off.
- ↳ The ion function is automatically activated when the appliance is switched on. The function provides additional shine and reduces frizz.

Styling Tips

- The brush attachments work the best when hair is 80% dry.
- It is recommended to use **LOW SPEED** setting when styling with retractable bristle brush.
- Take smaller hair strand for more defined result.
- To avoid hair from tangling, try instead to have short stops when using the rotation buttons to ensure hair is nicely rolled onto the barrel.
- After styling, apply hair spray to your hair to fix the style for long lasting results.

After use:
1 Place it on a heat-resistant surface until it cools down.
2 Clean the appliance and attachments with a damp cloth. Remove hairs and dust from the brush attachment with your fingers but never insert metal objects into the appliance for cleaning.

4 Guarantee and service

If you need information e.g. about replacement of an attachment or if you have a problem, please visit the Philips website at www.philips.com/support or contact the Philips Customer Care Centre in your country. The phone number is in the worldwide guarantee leaflet. If there is no Consumer Care Centre in your country, go to your local Philips dealer.

Dansk

Tillykke med dit køb, og velkommen til Philips! Hvis du vil have fuldt udbytte af den support, som Philips tilbyder, kan du registrere dit produkt på www.philips.com/welcome.

1 Vigtigt

Læs denne brugervejledning grundigt, før du tager apparatet i brug, og opbevar den til senere brug.

- ADVARSEL: Benyt ikke dette apparat i nærheden af vand.
- Hvis du anvender apparatet i badeværelset, skal du trække stikket ud efter brug, da vand udgør en risiko, selvom apparatet er slukket.
- ADVARSEL: Brug ikke dette apparat i nærheden af badekar, brusekabiner, kummer eller andre kar, der indeholder vand.
- Tag altid stikket ud, efter du har brugt apparatet.
- Hvis apparatet bliver overophedet, slukker det automatisk. Tag stikket ud af stikkontakten, og lad apparatet afkøle i et par minutter. Før du tænder apparatet igen, skal du kontrollere gitrene for at sikre, at de ikke er blokeret af fnug, hår osv.
- Hvis netledningen beskadiges, må den kun udskiftes af Philips, et autoriseret Philips-serviceværksted eller en tilsvarende kvalificeret fagmand for at undgå enhver risiko.
- Dette apparat kan bruges af børn fra 8 år og opefter og af personer med reducerede fysiske, sensoriske eller mentale evner eller manglende erfaring og viden, hvis de er blevet instrueret i sikker brug af apparatet og forstår de medfølgende risici. Lad ikke børn lege med apparatet. Rengøring og vedligeholdelse må ikke foretages af børn uden opsyn.
- Som en ekstra sikkerhedsforanstaltning anbefales det, at installationen til badeværelset er forsynet med et HFI-relæ, der ikke overstiger 30mA. Kontakt eventuelt en el-installatør.
- Blokér aldrig luftgitrene.
- Før du tilslutter apparatet, skal du sikre dig, at den spænding, der er angivet på apparatet, svarer til den lokale spænding.
- Brug ikke apparatet til andre formål end dem, der er beskrevet i vejledningen.
- Brug ikke apparatet på kunstigt hår.
- Brug kun apparatet på menneskehår.
- Hold konstant opsyn med apparatet, når det er sluttet til stikkontakten.
- Brug aldrig tilbehør eller dele fra andre fabrikanter eller tilbehør/dele, som ikke specifikt er anbefalet af Philips. Hvis du anvender en sådan type tilbehør eller dele, annulleres garantien.
- Du må ikke sno ledningen rundt om apparatet.
- Læg aldrig apparatet væk, før det er helt afkølet.
- Sørg for, at apparatets varme overflader ikke kommer i direkte kontakt med huden.
- Hvis apparatet bruges til farvet hår, kan farven smitte af på eksfolieringsbørsten.
- Skyl ikke apparatet/børsterne under vandhanen.
- Børsterotationskontakten må ikke aktiveres, uden at tilbehøret er sat på.
- Stik aldrig metalgenstande ind i luftgitrene, da dette kan give elektrisk stød.
- Træk ikke i netledningen efter brug. Tag altid stikket ud af stikkontakten ved at holde fast i stikket.
- Vær meget opmærksom, når du bruger apparatet, da det kan være meget varmt. Hold kun i håndtaget, da de øvrige dele er varme, og undgå kontakt med huden.
- Netledningen må ikke komme i kontakt med apparatets varme dele.
- Dæk aldrig apparatet til med f.eks. håndklæder eller tøj, når det er varmt.
- Undlad at betjene apparatet med våde hænder.
- Reparation og eftersyn af apparatet skal altid foretages på et autoriseret Philips-serviceværksted. Reparation udført af ukvalificeret personale kan medføre ekstremt farlige situationer for brugeren.
- Hold cylinderen ren og fri for støv og stylingprodukter som f.eks. mousse, spray og gel. Brug aldrig apparatet sammen med stylingprodukter.
- Cylinderen har en belægning. Denne belægning slides muligvis væk med tiden. Dette påvirker dog ikke apparatets ydeevne.
- Hvis apparatet bruges til farvet hår, kan det smitte af på cylinderen.

Støjniveau: Lc= 81 dB(A)

Elektromagnetiske felter (EMF)

Dette Philips-apparat overholder alle branchens gældende standarder og regler angående eksponering for elektromagnetiske felter.

Genbrug

- Dette symbol betyder, at dette produkt ikke må bortskaffes sammen med almindeligt husholdningsaffald (2012/19/EU).
- Følg dit lands regler for særskilt indsamling af elektriske og elektroniske produkter. Korrekt bortskaffelse er med til at forhindre negativ påvirkning af miljøet og menneskers helbred.

2 Oversigt

① Udløserknap til børste
② Rotationshastighedskontakt **(I -LAV, II -HØJ)**
③ Integreret temperatur- og luftstrømsknap
④ Rotationsretningsknapper
⑤ Greb
⑥ Ophængningskrog
⑦ Knap til indtrækning af børstehår
⑧ Børste med indtrækkelige pigge
⑨ 50 mm børste med blandede børstehår
⑩ 38 mm børste med blandede børstehår **(kun til BHA735)**
⑪ 30 mm børste med blandede børstehår **(kun til BHA735)**
⑫ Beskyttelseskappe til børste med blandede børstehår

3 Brug airstyleren

Vi anbefaler, at du øver dig på at bruge apparatet ved **Lav** rotationshastighed (②) 2 til 3 gange, så du kan vænne dig til rotationsfunktionen.

Bemærk

- Lad altid apparatet og dets tilbehør køle af, før du tilslutter eller fjerner tilbehøret.
- For at forhindre, at der trækkes for meget i håret, udstyres apparatet med en sikkerhedsfunktion. Hvis hårets tryk på børsten overstiger en bestemt grænse, nedsættes rotationshastigheden.

1 Vælg det børstetilbehør, der bedst passer til den frisure, du ønsker, og sæt det på styleren.

Stylingresultat	Tilbehør
Lav løse krøller	Børste med indtrækkelige pigge (⑧)
Beregnet til at give håret fylde, løft og bevægelse til en længere hårlængde	50 mm børste med blandede børstehår (⑨)
Lav naturlige bølger i alle hårlængder	38 mm børste med blandede børstehår (⑩) **(kun til BHA735)**
Skab alsidige stilarter	30 mm børste med blandede børstehår (⑪) **(kun til BHA735)**

2 Red dit hår, og del det op i små hårlokker.
3 Vælg den ønskede indstilling til at tænde apparatet (③):
- : Plejende+ temperatur med kraftfuld luftstrøm til at style håret.
- : Høj temperatur med stærk luftstrøm til hurtig tørring.
- : Varm temperatur med moderat luftstrøm til at forhindre fugtigt hår i at blive alt for tørt.
- **0** : Off.
- ↳ Ion-funktionen er automatisk aktiveret, når apparatet tændes. Funktionen giver yderligere glans og reducerer krusning.

Stylingtip

- Børstetilbehøret fungerer bedst, når håret er 80 % tørt.
- Det anbefales at bruge indstillingen **LAV HASTIGHED** under stylingen med børsten med indtrækkelige pigge.
- Tag fat om en mindre hårlok for at få et mere defineret resultat.
- For at undgå, at håret filtrer, bør du i stedet for prøve at stoppe kortvarigt op undervejs under brug af rotationsknapperne for at sikre, at håret er rullet fint op på cylinderen.
- Efter styling skal du anvende hårspray i håret for at sætte frisuren, så du opnår langtidsholdbare resultater.

Efter brug:
1 Placer det på en overflade, der kan tåle varme, mens det køler ned.
2 Rengør apparatet og tilbehøret med en fugtig klud. Fjern hår og støv fra børstetilbehøret med dine fingre, men indsæt aldrig metalgenstande i apparatet før rengøring.

4 Garanti og service

Hvis du har brug for oplysninger, f.eks. om udskiftning af tilbehør, eller har et problem, kan du besøge Philips' websted på www.philips.com/support eller kontakte Philips Kundecenter i dit land. Telefonnummeret findes i folderen "World-Wide Guarantee". Hvis der ikke findes et kundecenter i dit land, bedes du kontakte din lokale Philips-forhandler.

Deutsch

Herzlichen Glückwunsch zu Ihrem Kauf und willkommen bei Philips! Um den Service von Philips optimal nutzen zu können, sollten Sie Ihr Produkt unter www.philips.com/welcome registrieren.

1 Wichtig!

Lesen Sie vor Gebrauch des Geräts die Bedienungsanleitung sorgfältig durch, und bewahren Sie sie für die Zukunft auf.

- WARNHINWEIS: Verwenden Sie dieses Gerät nicht in der Nähe von Wasser.
- Wenn das Gerät in einem Badezimmer verwendet wird, ziehen Sie nach dem Gebrauch den Netzstecker. Die Nähe zum Wasser stellt ein Risiko dar, selbst wenn das Gerät abgeschaltet ist.
- WARNHINWEIS: Verwenden Sie das Gerät nicht in der Nähe von Badewannen, Duschen, Waschbecken oder sonstigen Behältern mit Wasser.
- Ziehen Sie nach jedem Gebrauch den Netzstecker aus der Steckdose.
- Bei Überhitzung wird das Gerät automatisch ausgeschaltet. Ziehen Sie den Stecker aus der Steckdose, und lassen Sie das Gerät einige Minuten lang abkühlen. Vergewissern Sie sich vor dem erneuten Einschalten, dass keine Flusen, Haare usw. die Gebläseöffnung blockieren.
- Um Gefährdungen zu vermeiden, darf ein defektes Netzkabel nur von einem Philips Service-Center, einer von Philips autorisierten Werkstatt oder einer ähnlich qualifizierten Person durch ein Original-Ersatzkabel ersetzt werden.
- Dieses Gerät kann von Kindern ab 8 Jahren und Personen mit verringerten physischen, sensorischen oder psychischen Fähigkeiten oder Mangel an Erfahrung und Kenntnis verwendet werden, wenn sie bei der Verwendung beaufsichtigt werden oder Anweisung zum sicheren Gebrauch des Geräts erhalten und die Gefahren verstanden haben. Kinder dürfen nicht mit dem Gerät spielen. Die Reinigung und Wartung darf nicht von Kindern ohne Aufsicht durchgeführt werden.
- Der Einbau einer Fehlerstromschutzeinrichtung in dem Stromkreis, der das Badezimmer versorgt, bietet zusätzlichen Schutz. Dieses Gerät muss über einen Nennauslösestrom von maximal 30 mA verfügen. Bei Fragen wenden Sie sich an Ihren Installateur.
- Halten Sie Lufteinlassgitter und Gebläseöffnung immer frei.
- Bevor Sie das Gerät an eine Steckdose anschließen, überprüfen Sie, ob die auf dem Gerät angegebene Spannung mit der Netzspannung vor Ort übereinstimmt.
- Verwenden Sie das Gerät nie für andere als in dieser Bedienungsanleitung beschriebene Zwecke.
- Verwenden Sie das Gerät nicht zum Trocknen von Kunsthaar.
- Verwenden Sie das Gerät nur auf menschlichem Haar.
- Wenn das Gerät an eine Steckdose angeschlossen ist, lassen Sie es zu keiner Zeit unbeaufsichtigt.
- Verwenden Sie niemals Zubehör oder Teile, die von Drittherstellern stammen bzw. nicht von Philips empfohlen werden. Wenn Sie diese(s) Zubehör oder Teile verwenden, erlischt Ihre Garantie.
- Wickeln Sie das Netzkabel nicht um das Gerät.
- Lassen Sie das Gerät abkühlen, bevor Sie es wegräumen.
- Vermeiden Sie, dass die heißen Oberflächen des Geräts mit Ihrer Haut in Berührung kommen.
- Bei Anwendung des Geräts auf getöntem oder gefärbtem Haar kann sich die Oberfläche der Bürste verfärben.
- Spülen Sie das Gerät/die Bürsten nicht unter fließendem Wasser ab.
- Aktivieren Sie nicht den Schalter für die Bürstenrotation, ohne dass ein Aufsatz angebracht ist.
- Führen Sie keine Metallgegenstände in die Lufteinlass- oder Gebläseöffnung ein, da dies zu Stromschlägen führen kann.
- Ziehen Sie nach der Verwendung nicht am Netzkabel. Ziehen Sie stattdessen am Netzstecker, um das Gerät von der Stromversorgung zu trennen.
- Geben Sie acht bei der Verwendung des Geräts, da es äußerst heiß sein könnte. Halten Sie nur den Griff, da die anderen Teile heiß sind, und vermeiden Sie Kontakt mit der Haut.
- Achten Sie darauf, dass das Netzkabel nicht mit den heißen Teilen des Geräts in Berührung kommt.
- Bedecken Sie das heiße Gerät niemals mit Handtüchern, Kleidungsstücken oder anderen Gegenständen.
- Bedienen Sie das Gerät nicht mit nassen Händen.
- Geben Sie das Gerät zur Überprüfung bzw. Reparatur stets an ein von Philips autorisiertes Service-Center. Eine Reparatur durch unqualifizierte Personen kann zu einer hohen Gefährdung für den Verbraucher führen.
- Halten Sie die Aufsätze sauber und frei von Staub sowie von Stylingprodukten, wie Schaumfestiger, Styling-Spray, Gel. Verwenden Sie das Gerät nie in Kombination mit Stylingprodukten.
- Der Lockenstab ist beschichtet. Diese Beschichtung nutzt sich im Laufe der Zeit ab. Dies hat jedoch keinerlei Einfluss auf die Leistung des Geräts.
- Bei Verwendung mit getöntem oder gefärbtem Haar kann sich der Lockenstab möglicherweise verfärben.

Geräuschpegel: Lc = 81 dB(A)

Elektromagnetische Felder

Dieses Philips Gerät erfüllt sämtliche Normen und Regelungen bezüglich der Exposition in elektromagnetischen Feldern.

Recycling

- Dieses Symbol bedeutet, dass Elektrogeräte und Akkus/Batterien nicht mit dem normalen Hausmüll entsorgt werden dürfen.
- Beachten Sie die örtlichen Vorschriften zur getrennten Entsorgung von Elektrogeräten und Akkus/Batterien.
1 Altgeräte/Altakkus/Batterien können kostenlos an geeigneten Rücknahmestellen abgegeben werden.
2 Diese werden dort fachgerecht gesammelt oder zur Wiederverwendung vorbereitet. Altgeräte/Altakkus/Batterien können Schadstoffe enthalten, die der Umwelt und der menschlichen Gesundheit schaden können. Enthaltene Rohstoffe können durch ihre Wiederverwertung einen Beitrag zum Umweltschutz leisten. Sofern die Batterie Blei (Pb), Cadmium (Cd) oder Quecksilber (Hg) enthält, ist die Batterie entsprechend gekennzeichnet.
3 Die Löschung personenbezogener Daten auf den zu entsorgenden Altgeräten muss vom Endnutzer eigenverantwortlich vorgenommen werden.
4 Hinweise für Verbraucher in Deutschland:
Die in Punkt 1 genannte Rückgabe ist gesetzlich vorgeschrieben. Altgeräte mit Altbatterien und/oder Altakkus und Lampen, die nicht vom Altgerät umschlossen sind, sind vor der Abgabe an einer Rücknahmestelle von diesem zu trennen. Dies gilt nicht, falls alle Altgeräte für eine Wiederverwendung noch geeignet (d.h. funktionstüchtig) sind und von den anderen Altgeräten getrennt werden. Sammel- und Rücknahmestellen in DE: **https://www.stiftung-ear.de/**; für Batterien auch Rückgabe im Handel möglich. Informationen über Sammel- und Recyclingquoten **https://www.bmu.de**

Rücknahme von Altgeräten
Rücknahmepflichtig sind Geschäfte mit einer Verkaufsfläche von mindestens 400 m² für Elektro- und Elektronikgeräte sowie diejenigen Lebensmittelgeschäfte mit einer Gesamtverkaufsfläche von mindestens 800 m², die mehrmals pro Jahr oder dauerhaft Elektro- und Elektronikgeräte anbieten und auf dem Markt bereitstellen.

Diese Händler müssen:
- beim Verkauf eines neuen Elektrogeräts ein Altgerät der gleichen Art kostenfrei zurücknehmen (1:1-Rücknahme); auch bei Lieferungen nach Hause.
- bis zu drei kleine Altgeräte (keine äußere Abmessung größer als 25 cm) kostenfrei im Verkaufsgeschäft oder in unmittelbarer Nähe zurücknehmen, ohne Neukaufverpflichtung.

Rücknahmepflichten gelten auch für den Versandhandel, wobei die Pflicht zur 1:1-Rücknahme im privaten Haushalt nur für Wärmeübertrager (Kühl-/Gefriergeräte, Klimageräte u.a.), Bildschirmgeräte und Großgeräte gilt; für die 1:1-Rücknahme von Lampen, Kleingeräten und kleinen ITK-Geräten sowie die 0:1-Rücknahme müssen Versandhändler Rückgabemöglichkeiten in zumutbarer Entfernung zum Endverbraucher bereitstellen.
Die Philips GmbH ist Mitglied des Rücknahmesystems „take-e-back". Mehr Information unter: **www.take-e-back.de**. So Verbraucher über Philips Consumer Lifestyle B.V. ein Produkt erworben haben, können sie ebenso die Möglichkeiten des Systems nutzen.

Rückgabemöglichkeiten für Verbraucher in Österreich
Die Philips Austria GmbH und die Philips Consumer Lifestyle B.V. sind Mitglied beim Sammel- und Verwertungssystem des UFH. Sammelstellen und Öffnungszeiten siehe **https://ufh.at/**. So Verbraucher das Produkt andernorts erworben haben, haben sie gemäß §5 EAG Anspruch auf eine 1:1-Rücknahme. Für Haushalts- und Gewerbeverpackungen sind die Philips Austria GmbH und die Philips Consumer Lifestyle B.V. Mitglied beim Sammelund Verwertungssystem RecycleMe GmbH.

2 Übersicht

① Bürstenentriegelungstaste
② Taste für Drehgeschwindigkeit **(I -NIEDRIG, II -HOCH)**
③ Integrierter Temperatur- und Gebläseschalter
④ Tasten für die Drehrichtung
⑤ Handstück
⑥ Aufhängeöse
⑦ Regler zum Einziehen der Bürstenreihen
⑧ Bürste mit einziehbaren Bürstenreihen
⑨ 50 mm Bürsten mit langen und kurzen Bürstenreihen
⑩ 38-mm-Bürsten mit langen und kurzen Bürstenreihen **(nur für BHA735)**
⑪ 30-mm-Bürsten mit langen und kurzen Bürstenreihen **(nur für BHA735)**
⑫ Schutzkappe für Bürsten mit langen und kurzen Bürstenreihen

3 Den Airstyler benutzen

Wir empfehlen Ihnen, das Gerät bei **niedriger** Drehgeschwindigkeit (②) 2 bis 3 Mal auszuprobieren, damit Sie sich an die Drehfunktion gewöhnen können.

Hinweis

- Lassen Sie das Gerät und die Aufsätze immer abkühlen, bevor Sie Aufsätze anbringen oder abnehmen.
- Um das Ziehen an den Haaren zu verringern, ist das Gerät mit einer Sicherheitsfunktion ausgestattet. Wenn der Druck auf Ihr Haar eine gewisse Grenze überschreitet, verringert sich die Drehgeschwindigkeit.

1 Wählen Sie den Bürstenaufsatz aus, der am besten für den gewünschten Look geeignet ist, und setzen Sie ihn auf den Styler.

Stylingergebnis	Aufsatz
Für lose Locken	Bürste mit einziehbaren Bürstenreihen (⑧)
Geeignet, um längeren Haaren Volumen, Fülle und Schwung zu verleihen	50-mm-Bürste mit langen und kurzen Bürstenreihen (⑨)
Stylen Sie natürliche Wellen für alle Haarlängen	38-mm-Bürste mit langen und kurzen Bürstenreihen (⑩) **(nur für BHA735)**
Kreieren Sie vielseitige Looks	30-mm-Bürste mit langen und kurzen Bürstenreihen (⑪) **(nur für BHA735)**

2 Kämmen Sie Ihr Haar, und teilen Sie es in einzelne Strähnen.
3 Wählen Sie zum Einschalten des Geräts die gewünschte Einstellung (③):
- : Schonende Temperatur mit starkem Luftstrom zum Fixieren der Frisur.
- : Hohe Temperatur mit starkem Luftstrom für schnelles Trocknen.
- : Warme Temperatur mit sanftem Luftstrom zum Schutz des feuchten Haares vor Austrocknung.
- **0** : Aus.
- ↳ Wenn Sie das Gerät einschalten, wird die Ionisierungsfunktion automatisch aktiviert. Die Funktion verleiht Ihrem Haar mehr Glanz und sorgt dafür, dass Ihr Haar leichter kämmbar ist.

Stylingtipps

- Der Bürstenaufsätze funktionieren am besten, wenn das Haar zu 80 % getrocknet ist.
- Es empfiehlt sich, eine Einstellung mit einer **NIEDRIGEN GESCHWINDIGKEIT** zu verwenden, wenn Sie das Haar mit der einziehbaren Bürste stylen.
- Nehmen Sie eine kleinere Haarsträhne für definiertere Ergebnisse.
- Um ein Verknoten Ihrer Haare zu vermeiden, machen Sie kurze Pausen bei der Verwendung der Drehtasten, um sicherzustellen, dass das Haar ordentlich um den Lockenstab gewickelt ist.
- Geben Sie nach dem Styling Haarspray in das Haar, um die Frisur für lang anhaltende Ergebnisse zu fixieren.

Nach der Verwendung:
1 Legen Sie das Gerät auf eine hitzebeständige Unterlage, und lassen Sie es abkühlen.
2 Reinigen Sie das Gerät und die Aufsätze mit einem feuchten Tuch. Entfernen Sie Haare und Staub mit den Fingern vom Bürstenaufsatz, führen Sie jedoch zum Reinigen keine Gegenstände aus Metall in das Gerät ein.

4 Garantie und Kundendienst

Benötigen Sie weitere Informationen, z. B. zum Ersatz eines Aufsatzes, oder treten Probleme auf, besuchen Sie die Philips Website unter www.philips.com/support, oder setzen Sie sich mit einem Philips Service-Center in Ihrem Land in Verbindung. Die Telefonnummer befindet sich in der Garantieschrift. Sollte es in Ihrem Land kein Service-Center geben, wenden Sie sich bitte an Ihren lokalen Philips Händler.

Ελληνικά

Συγχαρητήρια για την αγορά σας και καλωσορίσατε στη Philips! Για να επωφεληθείτε πλήρως από την υποστήριξη που προσφέρει η Philips, δηλώστε το προϊόν σας στη διεύθυνση www.philips.com/welcome.

1 Σημαντικό!

Διαβάστε το παρόν εγχειρίδιο χρήσης προτού χρησιμοποιήσετε τη συσκευή και κρατήστε το για μελλοντική αναφορά.

- ΠΡΟΕΙΔΟΠΟΙΗΣΗ: Μην χρησιμοποιείτε αυτή τη συσκευή κοντά σε νερό.
- Όταν χρησιμοποιείτε τη συσκευή στο μπάνιο, αποσυνδέετε την από την πρίζα μετά τη χρήση, καθώς η εγγύτητα με νερό αποτελεί κίνδυνο ακόμα και όταν η συσκευή είναι απενεργοποιημένη.
- ΠΡΟΕΙΔΟΠΟΙΗΣΗ: Μην χρησιμοποιείτε αυτή τη συσκευή κοντά σε μπανιέρες, ντουζιέρες, νιπτήρες ή άλλου είδους δοχεία που περιέχουν νερό.
- Αποσυνδέετε πάντα τη συσκευή από την πρίζα μετά από κάθε χρήση.
- Αν η συσκευή υπερθερμανθεί, απενεργοποιείται αυτόματα. Αποσυνδέστε τη συσκευή από την πρίζα και αφήστε τη να κρυώσει για μερικά λεπτά. Πριν ενεργοποιήσετε ξανά τη συσκευή, ελέγξτε τις γρίλιες ώστε να βεβαιωθείτε ότι δεν έχουν μπλοκάρει από χνούδια, τρίχες, κτλ.
- Εάν το καλώδιο υποστεί φθορά, θα πρέπει να αντικατασταθεί από ένα κέντρο σέρβις εξουσιοδοτημένο από τη Philips ή από εξίσου εξειδικευμένα άτομα προς αποφυγή κινδύνου.
- Αυτή η συσκευή μπορεί να χρησιμοποιηθεί από παιδιά από 8 ετών και άνω και από άτομα με περιορισμένες σωματικές, αισθητήριες ή διανοητικές ικανότητες ή από άτομα χωρίς εμπειρία και γνώση, με την προϋπόθεση ότι τη χρησιμοποιούν από επιτήρηση ή ότι έχουν λάβει οδηγίες σχετικά με την ασφαλή της χρήση και κατανοούν τους ενεχόμενους κινδύνους. Τα παιδιά δεν πρέπει να παίζουν με τη συσκευή. Τα παιδιά δεν πρέπει να καθαρίζουν και να συντηρούν τη συσκευή χωρίς επιτήρηση.
- Για επιπλέον προστασία, σας συνιστούμε να εγκαταστήσετε ένα μηχανισμό προστασίας από διαρροή ρεύματος (RCD) στο ηλεκτρικό κύκλωμα που τροφοδοτεί το μπάνιο σας. Αυτός ο μηχανισμός δεν θα πρέπει να έχει διαβαθμισμένη τιμή παραμένοντος ρεύματος λειτουργίας ψηλότερη από 30mA. Για περαιτέρω πληροφορίες, συμβουλευτείτε τον ηλεκτρολόγο σας.
- Μην φράζετε ποτέ τις γρίλιες αέρα.
- Προτού συνδέσετε τη συσκευή, βεβαιωθείτε ότι η τάση που αναγράφεται στη συσκευή αντιστοιχεί στην τοπική τάση ρεύματος.
- Μην χρησιμοποιείτε τη συσκευή για κανένα άλλο σκοπό εκτός από αυτόν που περιγράφεται στο παρόν εγχειρίδιο.
- Μην χρησιμοποιείτε τη συσκευή σε τεχνητά μαλλιά.
- Να χρησιμοποιείτε τη συσκευή μόνο σε ανθρώπινα μαλλιά.
- Όταν η συσκευή είναι συνδεδεμένη στην πρίζα, μην την αφήνετε χωρίς παρακολούθηση.
- Μην χρησιμοποιείτε ποτέ εξαρτήματα ή μέρη από άλλους κατασκευαστές ή που δεν συνιστώνται ρητά από τη Philips. Εάν χρησιμοποιήσετε τέτοια εξαρτήματα ή αξεσουάρ, η εγγύησή σας καθίσταται άκυρη.
- Μην τυλίγετε το καλώδιο γύρω από τη συσκευή.
- Περιμένετε μέχρι να κρυώσει η συσκευή για να την αποθηκεύσετε.
- Μην επιτρέπετε στις θερμές επιφάνειες της συσκευής να έρχονται σε επαφή με το δέρμα σας.
- Αν χρησιμοποιείτε τη συσκευή σε βαμμένα μαλλιά, ενδέχεται να εμφανιστούν κηλίδες στην επιφάνεια του σώματος της βούρτσας.
- Μην ξεπλένετε τη συσκευή/βούρτσες κάτω από τη βρύση.
- Μην ενεργοποιείτε το διακόπτη περιστροφής της βούρτσας χωρίς να έχετε συνδέσει κάποιο εξάρτημα.
- Μην βάζετε μεταλλικά αντικείμενα μέσα στις γρίλιες προς αποφυγή ενδεχομένου ηλεκτροπληξίας.
- Μετά τη χρήση, μην τραβάτε το καλώδιο από την πρίζα. Να αποσυνδέετε πάντα τη συσκευή από την πρίζα κρατώντας την από το βύσμα.
- Να χρησιμοποιείτε τη συσκευή με πολλή προσοχή, καθώς μπορεί να αναπτύξει ιδιαίτερα υψηλή θερμοκρασία. Να κρατάτε μόνο τη λαβή, καθώς τα υπόλοιπα μέρη είναι ζεστά, και να αποφεύγετε την επαφή με την επιδερμίδα.
- Μην αφήνετε το καλώδιο να έρθει σε επαφή με τα ζεστά μέρη της συσκευής.
- Ποτέ μην καλύπτετε τη συσκευή με οτιδήποτε (π.χ. πετσέτα ή ρούχα) όταν είναι ζεστή.
- Μην χρησιμοποιείτε τη συσκευή με βρεγμένα χέρια.
- Για έλεγχο ή επισκευή της συσκευής, να απευθύνεστε πάντα σε ένα εξουσιοδοτημένο κέντρο επισκευών της Philips. Η επισκευή από μη εξουσιοδοτημένα άτομα μπορεί να αποβεί άκρως επικίνδυνη για το χρήστη.
- Να διατηρείτε το σώμα της συσκευής καθαρό, χωρίς σκόνη και υπολείμματα από προϊόντα φορμαρίσματος όπως αφρό, σπρέι και τζελ. Μην χρησιμοποιείτε ποτέ τη συσκευή σε συνδυασμό με προϊόντα φορμαρίσματος.
- Η ράβδος διαθέτει επίστρωση. Η επίστρωση μπορεί να φθαρεί με το πέρασμα του χρόνου. Σπάσιο, το φαινόμενο αυτό δεν επηρεάζει την απόδοση της συσκευής.
- Αν η συσκευή χρησιμοποιηθεί σε βαμμένα μαλλιά, ενδέχεται να εμφανιστούν κηλίδες στο σώμα της.

Επίπεδο θορύβου: Lc= 81 dB(A)

Ηλεκτρομαγνητικά πεδία (EMF)

Η συγκεκριμένη συσκευή της Philips συμμορφώνεται με όλα τα ισχύοντα πρότυπα και τους κανονισμούς σχετικά με την έκθεση σε ηλεκτρομαγνητικά πεδία.

Ανακύκλωση

- Αυτό το σύμβολο υποδεικνύει ότι το παρόν προϊόν δεν πρέπει να απορριφθεί μαζί με τα συνηθισμένα οικιακά σας απορρίμματα (2012/19/ΕΕ).
- Ακολουθήστε τους κανονισμούς της χώρας σας για την ξεχωριστή συλλογή των ηλεκτρικών και ηλεκτρονικών προϊόντων. Η σωστή απόρριψη συμβάλλει στην αποφυγή αρνητικών επιπτώσεων για το περιβάλλον και την ανθρώπινη υγεία.

2 Επισκόπηση

① Κουμπί ελευθέρωσης βούρτσας
② Διακόπτης ταχύτητας περιστροφής **(I -ΧΑΜΗΛΗ, II -ΥΨΗΛΗ)**
③ Ενσωματωμένος διακόπτης θερμοκρασίας και ροής αέρα
④ Κουμπιά κατεύθυνσης περιστροφής
⑤ Λαβή
⑥ Θηλάκι για κρέμασμα
⑦

Elektromagnetische velden (EMV)

Dit Philips-apparaat voldoet aan alle normen en voorschriften met betrekking tot blootstelling aan elektromagnetische velden.

Recycling

- Dit symbool betekent dat dit product niet samen met het gewone huishoudelijke afval mag worden weggegooid (2012/19/EU).
- Volg de in uw land geldende regels voor de gescheiden inzameling van elektrische en elektronische producten. Als u correct verwijdert, voorkomt u negatieve gevolgen voor het milieu en de volksgezondheid.

2 Overzicht

① Ontgrendelknop borstel
② Rotatiesnelheid schuifknop **(I -LAAG, II -HOOG)**
③ Schuifje voor temperatuur en luchtstroom
④ Knoppen voor draairichting
⑤ Handvat
⑥ Ophanghaakje
⑦ Knop voor het intrekken van de borstelpennen
⑧ Intrekbare borstelpennen
⑨ Multifunctionele borstel van 50 mm
⑩ Multifunctionele borstel van 38 mm **(alleen BHA735)**
⑪ Multifunctionele borstel van 30 mm **(alleen BHA735)**
⑫ Beschermkap voor multifunctionele borstel

3 De Airstyler gebruiken

We raden aan het apparaat eerst op **lage** rotatiesnelheid (②) ongeveer 2 tot 3 keer te gebruiken om er vertrouwd mee te raken.

Opmerking

- Laat het apparaat en de hulpstukken altijd afkoelen, voordat u de hulpstukken bevestigd of verwijderd.
- Het apparaat is voorzien van een beveiliging om te voorkomen dat er hard aan het haar wordt getrokken. Als de weerstand van het haar op de borstel een bepaalde grens bereikt, gaat de borstel langzamer draaien.

1 Kies het borstelhulpstuk die het meest geschikt is voor de gewenste haarstijl en klik deze op de styler.

Stylingresultaat	Hulpstukken
Creëer losse krullen	Intrekbare borstelpennen (⑧)
Geschikt om langer haar meer volume, body en model te geven	Multifunctionele borstel van 50 mm (⑨)
Creëer natuurlijke golven voor alle haarlengtes	Multifunctionele borstel van 38 mm (⑩) **(alleen BHA735)**
Creëer een veelzijdige stijl	Multifunctionele borstel van 30 mm (⑪) **(alleen BHA735)**

2 Kam uw haar door en verdeel het in dunne lokken.
3 Selecteer de gewenste instelling om het apparaat in te schakelen (③):
- : Verzorgende+ temperatuur met krachtige luchtstroom om je stijl in te stellen.
- : Hoge temperatuur met sterke luchtstroom om het haar snel te drogen.
- : Warme temperatuur met zachte luchtstroom om vochtig haar te beschermen tegen te drogen.
- **0** : Uit.

↳ De ionenfunctie wordt automatisch geactiveerd als het apparaat wordt ingeschakeld. De functie geeft extra glans en vermindert pluizigheid.

Stylingtips

- De hulpstukken werken het beste als het haar voor 80% droog is.
- Het is raadzaam de **LAGE SNELHEID** te gebruiken bij het stijlen met de intrekbare borstelpennen.
- Neem kleinere plukken voor een meer gedefinieerd resultaat.
- Gebruik de draaiknoppen met kleine intervallen om ervoor te zorgen dat het haar netjes om de borstel draait en niet in de knoop raakt.
- Breng na het stijlen, haarlak aan op uw haar om de stijl te fixeren voor langdurig resultaat.

Na gebruik:
1 Plaats het apparaat op een hittebestendig oppervlak tot het is afgekoeld.
2 Maak het apparaat en de hulpstukken schoon met een vochtige doek. Verwijder haren en stof met uw vingers van de opzetborstel. Steek nooit metalen voorwerpen in het apparaat.

4 Garantie en service

Als u informatie nodig hebt, bijvoorbeeld over het vervangen van een hulpstuk of als u een probleem hebt, bezoek dan de Philips-website www.philips.com/support of neem contact op met het Philips Customer Care Centre in uw land. Het telefoonnummer vindt u in het 'worldwide guarantee'-wouwblad. Als er geen Klantenservice in uw land is, ga dan naar uw Philips-dealer.

Norsk

Gratulerer med kjøpet, og velkommen til Philips! For å bli fullt utbytte av støtten som Philips tilbyr, registrerer du produktet ditt på www.philips.com/welcome.

1 Viktig

Les denne brukerveiledningen nøye før du bruker apparatet, og ta vare på den for senere referanse.
- ADVARSEL: Ikke bruk dette apparatet nær vann.
- Når du bruker apparatet på badet, må du koble det fra etter bruk. Nærheten til vann utgjør en risiko, selv når apparatet er slått av.
- ADVARSEL: Ikke bruk apparatet nær badekar, dusjer, håndvasker eller andre elementer som inneholder vann.
- Koble alltid fra apparatet etter bruk.
- Hvis apparatet overoppheres, slår det seg av automatisk. Trekk ut støpselet på apparatet, og la det avkjøles noen minutter. Kontroller at gitrene ikke er blokkert av lo, hår osv. før du slår på apparatet igjen.
- Hvis ledningen er ødelagt, må den alltid skiftes ut av Philips, et servicesenter som er godkjent av Philips, eller lignende kvalifisert personell, slik at man unngår farlige situasjoner.
- Dette apparatet kan brukes av barn over 8 år og av personer med nedsatt sanseevne eller fysisk eller psykisk funksjonsevne, eller personer med manglende erfaring eller kunnskap, dersom de får instruksjoner om sikker bruk av apparatet eller tilsyn som sikrer sikker bruk, og hvis de er klar over risikoen. Barn skal ikke leke med apparatet. Barn skal ikke utføre rengjøring eller vedlikehold uten tilsyn.
- Hvis du vil ha ekstra beskyttelse, råder vi deg til å installere en reststrømsenhet (RCD) i den elektriske kretsen som forsyner badet. Denne enheten må ha et spenningsnivå for reststrøm som ikke er høyere enn 30 mA. Be installatøren om råd.
- Ikke blokker luftinntaket.
- Før du bytter til apparatet, må du kontrollere at spenningen som er angitt på apparatet, stemmer med den lokale nettspenningen.
- Ikke bruk apparatet til noe annet formål enn det som beskrives i denne veiledningen.
- Ikke bruk apparatet på kunstig hår.
- Bruk apparatet kun på menneskehår.
- Når apparatet er koblet til strømmen, må du aldri la det stå uten tilsyn.
- Ikke bruk tilbehør eller deler fra andre produsenter eller som Philips ikke spesifikt anbefaler. Hvis du bruker slikt tilbehør eller slike deler, blir garantien ugyldig.
- Ikke surr ledningen rundt apparatet.
- Vent til apparatet er avkjølt før du legger det vekk.
- Forhindre at de varme overflatene på apparatet kommer i kontakt med huden din.
- Hvis du bruker apparatet på farget hår, kan overflaten på børsten bli flekkete.
- Ikke skyll apparatet/børstene under springen.
- Ikke slå på bryteren for børsterotasjon uten tilbehør på.
- Ikke stikk metallgjenstander inn i gitrene. Det kan føre til elektrisk støt.
- Ikke trekk i nettledningen etter bruk. Hold alltid i støpselet når du trekker ut ledningen til apparatet.
- Vær forsiktig når du bruker apparatet siden det kan være svært varmt. Bare hold i håndtaket ettersom andre deler er varme og ikke må tas på.
- Unngå kontakt mellom nettledningen og de varme delene av apparatet.
- Aldri dekk til apparatet med noe (f.eks. et håndklE eller et klesplagg) når det er varmt.
- Ikke bruk apparatet med våte hender.
- Ta alltid med apparatet til et servicesenter som er autorisert av Philips, for undersøkelse eller reparasjon. Reparasjoner som er utført av ukvalifiserte personer, kan skape svært farlige situasjoner for brukeren.
- Hold alltid sylinderen ren og fri for støv og friseringsprodukter som skum, spray og gelé. Bruk aldri apparatet i kombinasjon med friseringsprodukter.
- Sylinderen har et belegg. Dette belegget kan kanskje slites sakte vekk over tid. Dette påvirker ikke ytelsen til apparatet.
- Hvis apparatet brukes på farget hår, kan sylinderen bli flekkete.

Støynivå: Lc = 81 dB(A)

Elektromagnetiske felt (EMF)

Dette Philipsapparatet overholder alle aktuelle standarder og forskrifter for eksponering for elektromagnetiske felt.

Resirkulering

- Dette symbolet betyr at dette produktet ikke skal kastes i vanlig husholdningsavfall (2012/19/EU).
- Følg nasjonale regler for egen innsamling av elektriske og elektroniske produkter. Hvis du kaster produktet på riktig måte, bidrar du til å forhindre negative konsekvenser for helse og miljø.

2 Oversikt

① Utløserknapp for børste
② Bryter for rotasjonshastighet **(I -LAV, II -HØY)**
③ Integrert bryter for temperatur og luftstrøm
④ Knapper for rotasjonsretning
⑤ Håndtak
⑥ Hengeløkke
⑦ Knapp for å trekke inn børstehår
⑧ Inntrekkbar børste
⑨ 50 mm børste med ulike børstehår
⑩ 38 mm børste med ulike børstehår **(kun for BHA735)**
⑪ 30 mm børste med ulike børstehår **(kun for BHA735)**
⑫ Beskyttelsesdeksel for børste med ulike børstehår

3 Bruke airstyleren

Vi anbefaler at du øver deg på å bruke apparatet på **Lav** rotasjonshastighet (②) 2–3 ganger, slik at du blir kjent med hvordan rotasjonen fungerer.

Merk

- La alltid apparatet og tilbehørene avkjøles før du kobler til eller kobler fra tilbehørene.
- Apparatet er utstyrt med en sikkerhetsfunksjon, som forhindrer at det drar i håret. Hvis presset fra håret på børsten overgår en viss grense, senkes rotasjonshastigheten.

1 Velg børstetilbehøret som passer best til den frisyren du ønsker, og fest det til styleren.

Stylingresultat	Tilbehør
Lage løse krøller	Inntrekkbar børste (⑧)
Egnet for å tilføre volum, fylde og bevegelse til lengre hår	50 mm børste med ulike børstehår (⑨)
Egnet for naturlige bølger på alle hårlengder	38 mm børste med ulike børstehår (⑩) **(kun for BHA735)**
Lag ulike stiler	30 mm børste med ulike børstehår (⑪) **(kun for BHA735)**

2 Dra kammen gjennom håret, og del det i mindre hårlokker.
3 Velg ønsket innstilling for å slå på apparatet (③):
- : Ekstra skånsom temperatur med sterk luftstrøm for forming av frisyren.
- : Høy temperatur med sterk luftstrøm for rask tørking.
- : Varm temperatur med skånsom luftstrøm for å beskytte fuktig hår mot å bli for tørt.
- **0** : Av.

↳ Ion-funksjonen aktiveres automatisk når apparatet slås på. Funksjonen gir ekstra glans og reduserer krusing.

Friseringstips

- Børstetilbehøret fungerer best når håret er 80 % tørt.
- Det anbefales å bruke innstillingen **LAV HASTIGHET** når du friserer med børste med inntrekkbare børstehår.
- Arbeid med mindre hårlokker for et bedre resultat.
- Hvis du vil unngå at håret sammenfiltres, kan du heller prøve å ha korte pauser når du bruker rotasjonsknappene, for å skire at håret vikles på været på en bra måte.
- Etter stylingen, bruker du hårspray for å fikisere frisyren slik at den holder lenge.

Etter bruk:
1 Plasser det på et varmebestandig underlag til det er avkjølt.
2 Rengjør apparatet og tilbehøret med en fuktig klut. Fjern hår og støv fra børstetilbehøret med fingrene, men stikk aldri metallobjekter inn i apparatet for å rengjøre.

4 Garanti og service

Hvis du trenger informasjon om f.eks. utskifting av tilbehør, eller du har et problem, kan du gå til webområdet til Philips på www.philips.com/support eller kontakte Philips' kundestøtte der du bor. Du finner telefonnummeret i garantiheftet. Hvis det ikke er noen forbrukerstøtte der du bor, kan du gå til den lokale Philips-forhandleren.

Português

Parabéns pela compra do seu produto e bem-vindo à Philips! Para tirar o máximo partido do suporte oferecido pela Philips, registe o seu produto em www.philips.com/welcome.

1 Importante

Leia cuidadosamente este manual do utilizador antes de utilizar o aparelho e guarde-o para consultas futuras.
- ADVERTÊNCIA: Não utilize este aparelho perto de água.
- Quando o aparelho for utilizado numa casa de banho, desligue-o da corrente após a utilização, uma vez que a presença de água apresenta riscos, mesmo com o aparelho desligado.
- ADVERTÊNCIA: Não utilize este aparelho perto de banheiras, chuveiros, lavatórios ou outros recipientes que contenham água.
- Desligue sempre da corrente após cada utilização.
- Se o aparelho aquecer excessivamente, desligue-se automaticamente. Desligue o aparelho e deixe-o arrefecer durante alguns minutos. Antes de voltar a ligar o aparelho, verifique as grelhas e certifique-se de que não estão bloqueadas com pelos, cabelos, etc.
- Se o fio estiver danificado, deve ser sempre substituído pela Philips, por um centro de assistência autorizado da Philips ou por pessoal devidamente qualificado para se evitarem situações de perigo.
- Este aparelho pode ser utilizado por crianças com idade igual ou superior a 8 anos e por pessoas com capacidades físicas, sensoriais ou mentais reduzidas, ou com falta de experiência e conhecimento, caso sejam supervisionadas ou lhes tenham sido dadas instruções relativas à utilização segura do aparelho e se tiverem sido alertadas para os perigos envolvidos. As crianças não podem brincar com o aparelho. A limpeza e a manutenção pelo utilizador não podem ser efetuadas por crianças sem supervisão.
- Para maior segurança, aconselhamos a instalação de um dispositivo de corrente residual (disjuntor) no circuito elétrico que abastece a casa de banho. Este disjuntor deve ter uma corrente residual nominal não superior a 30 mA. Aconselhe-se com o seu eletricista.
- Nunca obstrua as grelhas de ventilação.
- Antes de ligar o aparelho, certifique-se de que a tensão indicada no mesmo corresponde à tensão do local onde está a utilizá-lo.
- Não utilize o aparelho para outro fim que não o descrito neste manual.
- Não utilize o aparelho em cabelo artificial.
- Utilize o aparelho apenas em cabelo humano.
- Nunca deixe o aparelho sem vigilância quando estiver ligado à corrente.
- Nunca utilize quaisquer acessórios ou peças de outros fabricantes ou que a Philips não tenha especificamente recomendado. Se utilizar tais acessórios ou peças, a garantia perderá a validade.
- Não exerça o cabo de alimentação à volta do aparelho.
- Aguarde que o aparelho arrefeça antes de o guardar.
- Evite que as superfícies quentes do aparelho entrem em contacto com a sua pele.
- Se o aparelho for utilizado em cabelos pintados, a superfície do corpo da escova pode ficar manchada.
- Não enxagüe o aparelho/as escovas em água corrente.
- Não active o botão de rotação da escova sem qualquer acessório colocado.
- Não introduza objetos metálicos nas grelhas de ar para evitar choques elétricos.
- Não puxe o cabo de alimentação após a utilização. Desligue o aparelho segurando sempre na ficha.
- Tenha muito cuidado ao utilizar o aparelho, pois este pode estar extremamente quente. Segure apenas pela pega, visto que as outras peças estão quentes, e evite o contacto com a pele.
- Evite que o cabo de alimentação entre em contacto com as partes quentes do aparelho.
- Nunca cubra o aparelho (com, por exemplo, uma toalha ou roupa) enquanto este estiver quente.
- Não utilize o aparelho com as mãos molhadas.
- Leve sempre o aparelho a um centro de assistência autorizado da Philips para verificação ou reparação. Reparações efectuadas por pessoas não qualificadas poderiam provocar uma situação extremamente perigosa para o utilizador.
- Mantenha o modelador limpo e sem pó e produtos de modelação do cabelo como espuma, laca e gel. Nunca utilize o aparelho em combinação com produtos de modelação do cabelo.
- O modelador possui um revestimento. Este revestimento poderá desgastar-se com o passar do tempo. No entanto, isto não afecta o desempenho do aparelho.
- Se o aparelho for utilizado em cabelos pintados, o modelador pode ficar manchado.

Nível de ruído: Lc = 81 dB(A)

Campos eletromagnéticos (CEM)

Este aparelho Philips cumpre todas as normas e regulamentos aplicáveis relativos à exposição a campos eletromagnéticos.

Reciclagem

- Este símbolo significa que este produto não deve ser eliminado juntamente com os resíduos domésticos comuns (2012/19/UE).
- Siga as normas do seu país para a recolha seletiva de produtos elétricos e eletrónicos. A eliminação correcta ajuda a evitar consequências prejudiciais para o meio ambiente e para a saúde pública.

2 Visão geral

① Botão de libertação da escova
② Botão de velocidade de rotação **(I -BAIXA, II -ALTA)**
③ Interruptor integrado de temperatura e fluxo de ar
④ Botões da direção de rotação
⑤ Pega
⑥ Argola de suspensão
⑦ Botão de retração das cerdas
⑧ Escova com cerdas retráteis
⑨ Escova de cerdas mistas de 50 mm
⑩ Escova de cerdas mistas de 38 mm **(apenas para BHA735)**
⑪ Escova de cerdas mistas de 30 mm **(apenas para BHA735)**
⑫ Tampa de proteção da escova de cerdas mistas

3 Utilizar o modelador a ar

Recomendamos que pratique a utilização do aparelho utilizando a **velocidade de rotação** baixa (②) 2 ou 3 vezes para se habituar à forma como a rotação funciona.

Nota

- Deixe sempre que o aparelho e os acessórios arrefeçam antes de colocar ou retirar os acessórios.
- Para evitar que o cabelo seja demasiado puxado, o aparelho é fornecido com uma funcionalidade de segurança. Se a pressão do seu cabelo na escova ultrapassar um determinado limite, a rotação torna-se mais lenta.

1 Selecione o acessório de escova que se adapta melhor ao penteado que pretende e encaixe-o no modelador.

Resultado de modelação	Acessório
Modelar caracóis soltos	Escova com cerdas retráteis (⑧)
Adequado para adicionar volume, estrutura e movimento para cabelos mais compridos	Escova de cerdas mistas de 50 mm (⑨)
Crie ondas naturais em cabelos de todos os comprimentos	Escova de cerdas mistas de 38 mm (⑩) **(apenas para BHA735)**
Crie um penteado versátil	Escova de cerdas mistas de 30 mm (⑪) **(apenas para BHA735)**

2 Penteie o seu cabelo e divida-o em madeixas pequenas.
3 Selecione a definição pretendida para ligar o aparelho (③):
- : Temperatura Caring+ com poderoso fluxo de ar para definir o seu penteado.
- : Temperatura elevada com fluxo de ar forte, para uma secagem rápida.
- : Temperatura quente com fluxo de ar suave para evitar que o cabelo húmido fique demasiado seco.
- **0** : Desligado.

↳ A função de iões é ativada automaticamente quando o aparelho é ligado. Esta função providencia brilho adicional e reduz o efeito frisado.

Sugestões de modelação

- Os acessórios da escova funcionam melhor quando o cabelo está 80% seco.
- Recomendamos a utilização da regulação de **BAIXA VELOCIDADE** quando modelar o cabelo com a escova de cerdas retráteis.
- Pegue em madeixas de cabelo mais pequenas para resultados mais definidos.
- Para evitar que o cabelo se emaranhe, tente efectuar paragens breves ao utilizar os botões de rotação para assegurar que o cabelo está bem enrolado na escova.
- Depois de modelar, aplique laca no cabelo para fixar o penteado e obter resultados mais duradouros.

Após a utilização:
1 Coloque-o numa superfície resistente ao calor até que arrefeça.
2 Limpe o aparelho e os acessórios com um pano húmido. Remova cabelos e pó do acessório de escova com os dedos, mas nunca insira objectos de metal no aparelho para a limpeza.

4 Garantia e assistência

Caso necessite de informações, por exemplo, acerca da substituição de um acessório, ou caso tenha algum problema, aceda ao website da Philips em www.philips.com/support ou contacte o Centro de Apoio ao Cliente da Philips do seu país. O número de telefone encontra-se no folheto da garantia mundial. Se não existir um Centro de Assistência ao Cliente no seu país, dirija-se ao representante local da Philips.

Svenska

Vi tycker att det är roligt att du har köpt en Philips-produkt! Genom att registrera din produkt på www.philips.com/welcome kan du dra nytta av Philips support.

1 Viktigt

Läs användarhandboken noggrant innan du använder produkten och spara den för framtida bruk.
- VARNING: Använd inte produkten i närheten av vatten.
- Om du använder produkten i ett badrum måste du dra ut kontakten efter användning. Närhet till vatten utgör en fara, även när produkten är avstängd.
- VARNING: Använd inte produkten i närheten av badkar, duschar, behållare eller kärl som innehåller vatten.
- Dra alltid ut nätsladden efter användning.
- Om apparaten blir överhettad stängs den av automatiskt. Dra ut apparatens stickkontakt och låt den svalna ett par minuter. Innan du slår på apparaten igen måste du kontrollera gallren så att de inte har täppts till av ludd, hår eller dylikt.
- Om nätsladden är skadad måste den alltid bytas ut av Philips, ett av Philips auktoriserade serviceombud eller liknande behöriga personer för att undvika olyckor.
- Den här produkten kan användas av barn från 8 års ålder, personer med olika funktionshinder samt av personer som inte har kunskap om produkten såvida det sker under tillsyn eller om de har informerats om hur produkten används på ett säkert sätt och de eventuella medförda riskerna. Barn ska inte leka med produkten. Barn får inte rengöra eller underhålla produkten utan överinseende av en vuxen.
- Av säkerhetsskäl rekommenderar vi att du installerar jordfelsbrytare för den krets som strömförsörjer badrummet. Jordfelsbrytaren måste ha en brytströmstyrka som inte överstiger 30 mA. Kontakta en behörig elektriker för mer information.
- Blockera aldrig luftgallren.
- Innan du ansluter produkten kontrollerar du att spänningen som anges på produkten motsvarar den lokala nätspänningen.
- Använd inte produkten för något annat ändamål än vad som beskrivs i den här användarhandboken.
- Använd inte produkten på konstgjort hår.
- Använd endast apparaten på människohår.
- Lämna aldrig produkten obevakad när den är ansluten till elnätet.
- Använd aldrig tillbehör eller delar från andra tillverkare, eller delar som inte uttryckligen har rekommenderats av Philips. Om du använder sådana tillbehör eller delar gäller inte garantin.
- Linda inte nätsladden runt apparaten.
- Vänta tills produkten har svalnat innan du lägger undan den.
- Förhindra att de varma ytorna på apparaten kommer i kontakt med huden.
- Om du använder apparaten på färgat hår kan det bli fläckar på borsten.
- Skölj inte apparaten eller borstarna under kranen.
- Se till att du fäster ett tillbehör innan du ställer in reglaget för borstrotationen.
- För inte in metallföremål i luftgallren eftersom det medför risk för elektriska stötar.
- Dra inte i nätsladden efter användning. Koppla alltid från produkten genom att hålla i kontakten.
- Var försiktig när du använder produkten, eftersom den kan vara mycket varm. Håll endast i handtaget eftersom andra delar är varma, och undvik kontakt med huden.
- Undvik att nätsladden kommer i kontakt med produktens varma delar.
- Täck aldrig över produkten med något (t.ex. en handduk) när den är varm.
- Använd inte produkten med våta händer.
- Lämna alltid in produkten till ett serviceombud auktoriserat av Philips för undersökning och reparation. Reparation som görs av en okvalificerad person kan innebära en ytterst riskfyld situation för användaren.
- Håll kolven ren och fri från damm och stylingprodukter som hårskum, hårspray och hårgelé. Använd aldrig produkten tillsammans med stylingprodukter.
- Handtaget har en beläggning. Beläggningen kan nötas bort efter längre tids användning. Det påverkar dock inte produktens prestanda.
- Om du använder apparaten på färgat hår kan det bli fläckar på kolven.

Ljudnivå: Lc = 81 dB (A)

Elektromagnetiska fält (EMF)

Den här Philips-produkten uppfyller alla tillämpliga standarder och regler gällande exponering av elektromagnetiska fält.

Återvinning

- Den här symbolen betyder att produkten inte ska slängas bland hushållssoporna (2012/19/EU).
- Följ de regler som gäller i ditt land för återvinning av elektriska och elektroniska produkter. Korrekt kassering förhindrar negativ påverkan på miljö och hälsa.

2 Översikt

① Frigöringsknapp för borste
② Reglage för rotationshastighet **(I -LÅG, II -HÖG)**
③ Integrerat reglage för temperatur och luftflöde
④ Knappar för rotationsriktning
⑤ Handtag
⑥ Upphängningsöglа
⑦ Vred för borstindragning
⑧ Indragbar rundborste
⑨ 50 mm-borste med blandade borststrån
⑩ 38 mm-borste med blandade borststrån **(endast för BHA735)**
⑪ 30 mm-borste med blandade borststrån **(endast för BHA735)**
⑫ Skyddskåpa till borsten med blandade borststrån

3 Använda Airstyler

Du bör testa använda apparaten vid den **låga** rotationshastigheten (②) 2–3 gånger så att du lär dig hur rotationsfunktionen fungerar.

Obs!

- Låt alltid apparaten och tillbehören svalna innan du fäster eller tar bort tillbehören.
- Apparaten har en säkerhetsmekanism som ser till att apparaten inte drar för mycket i håret. Om hårets tyngd mot borsten överstiger en viss nivå så saktas rotationshastigheten ned.

1 Välj det borsttillbehör som bäst passar din önskade frisyr och fäst det på stylern.

Stylingresultat	Tillbehör
Skapa lösa lockar	Indragbar rundborste (⑧)
Lämplig för att lägga till volym, kropp och rörelse för längre hårlängd	50 mm-borste med blandade borststrån (⑨)
Skapa naturliga vågor för alla hårlängder	38 mm-borste med blandade borststrån (⑩) **(endast för BHA735)**
Skapa mångsidig stil	30 mm-borste med blandade borststrån (⑪) **(endast för BHA735)**

2 Kamma håret och dela upp det i små slingor.
3 Slå på apparaten genom att välja önskad inställning (③):
- : Värdande temperatur med kraftigt luftflöde så att du kan forma frisyren.
- : Hög temperatur med kraftigt luftflöde så att håret torkar snabbt.
- : Varmt luftflöde med ett mjukt luftflöde som ser till att fuktigt hår inte blir för torrt.
- **0** : Av.

↳ Jonfunktionen aktiveras automatiskt när apparaten slås på. Funktionen ger extra glans och minskar burrighet.

Stylingtips

- Borsttillbehören fungerar bäst när håret har torkat till 80 %.
- Vi rekommenderar att du använder **LÅG HASTIGHET** när du formar håret med den indragbara rundborsten.
- Ta mindre hårslingor för ett mer markerat resultat.
- Undvik att håret trasslar sig genom att trycka på rotationsknapparna i intervaller så att håret lindas helt kring kolven.
- Efter styling, applicera hårspray på ditt hår för att fixera frisyren för långvariga resultat.

Efter användning:
1 Placera den på en värmetålig yta tills den svalnar.
2 Rengör apparaten och tillbehören med en lätt fuktad trasa. Ta bort hårstrån och damm från borsttillbehöret med fingrarna. För dock aldrig in några metallföremål i apparaten när du rengör den.

4 Garanti och service

Om du vill ha mer information, om till exempel byten av tillbehör, eller om du har ett problem kan du gå till Philips webbplats på www.philips.com/support eller kontakta Philips kundtjänst i ditt land. Telefonnumret finns i garantibroschyren. Om det inte finns någon kundtjänst i ditt land kan du vända dig till din lokala Philips-återförsäljare.

Türkçe

Bu ürünü satın aldığınız için teşekkür ederiz; Philips'e hoş geldiniz! Philips'in sunduğu destekten tam olarak yararlanmak için ürününüzü www.philips.com/welcome adresinde kaydettirin.

1 Önemli

Cihazı kullanmadan önce bu kullanım kılavuzunu dikkatle okuyun ve daha sonra yeniden başvurmak için saklayın.
- UYARI: Bu cihazı su yakınında kullanmayın.
- Yakında su bulunması cihaz kapalı bile olsa tehlike oluşturacağından cihazı banyoda kullandıktan sonra fişini prizden çekin.
- Her kullanımdan sonra cihazın fişini mutlaka çekin.
- Cihaz aşırı ısınırsa otomatik olarak kapanır. Cihazın fişini prizden çekerek birkaç dakika soğuması için bekleyin. Cihazı tekrar çalıştırmadan önce, giriş deliklerinin tüy, saç, vb. nedeniyle tıkanmadığından emin olun.
- Cihazın elektrik kablosu hasarlıysa bir tehlike oluşturmasını önlemek için mutlaka Philips'in yetki verdiği bir servis merkezi veya benzer şekilde yetkilendirilmiş kişiler tarafından değiştirilmesini sağlayın.
- Bu cihazın 8 yaşın üzerindeki çocuklar ve fiziksel, duyumsal ya da zihinsel becerileri gelişmemiş veya bilgi ve tecrübe açısından eksik kişiler tarafından kullanımı sadece bu kişilerin denetiminden sorumlu kişilerin bulunması veya güvenli kullanım talimatlarının bu kişilere sağlanması ve olası tehlikelerin anlatılması durumunda mümkündür. Çocuklar cihazla oynamamalıdır. Temizleme ve kullanıcı bakımı, denetim altında olmayan çocuklar tarafından yapılmamalıdır.
- Ek koruma için banyonun elektrik devresine bir rezidüel akım koruma cihazı (RCD) takmanızı tavsiye ederiz. Bu rezidüel akım koruma cihazının rezidüel çalışma akımı değeri 30mA'dan yüksek olmamalıdır. Kurulumu yapan kişiye danışın.
- Hava izgaralarını kesinlikle engellemeyin.
- Cihazı bağlamadan önce, cihaz üzerinde belirtilen gerilim değerinin yerel şebeke gerilimiyle aynı olduğundan emin olun.
- Cihazı bu kılavuzda açıklanan dışında bir amaç için kullanmayın.
- Cihazı peruk üzerinde kullanmayın.
- Cihazı sadece insan saçı üzerinde kullanın.
- Güce bağlıyken cihazı hiçbir zaman gözetimsiz bırakmayın.
- Başka üreticilere ait olan veya Philips tarafından özellikle tavsiye edilmeyen aksesuarlar ve parçaları kesinlikle kullanmayın. Bu tür aksesuarlar veya parçalar kullanırsanız garantiniz geçerliliğini yitirir.
- Elektrik kablosunu cihazın etrafına sarmayın.
- Cihazı kaldırmadan önce soğumasını bekleyin.
- Cihazın sıcak yüzeylerinin cildinize temas etmesini önleyin.
- Cihazı boyalı saçlar üzerinde kullanırsanız fırça gövdesinin yüzeyi lekelenebilir.
- Cihazı/fırçaları musluk suyunda yıkamayın.
- Herhangi bir aparat takılı olmadan fırça döndürme düğmesini etkinleştirmeyin.
- Elektrik çarpması riski bulunduğundan hava izgaralarına metal cisimler sokmayın.
- Kullandıktan sonra güç kablosunu çekmeyin. Cihazı prizden çekerken mutlaka fişten tutarak çekin.
- Cihaz aşırı derecede sıcak olduğundan, kullanırken çok dikkatli olun. Diğer parçalar sıcak olduğundan sadece sapından tutun ve ciltle temasını engelleyin.
- Elektrik kablosunun cihazın ısınan bölümlerine temas etmesini önleyin.
- Cihaz sıcakken üzerini havlu veya bez gibi kumaşlarla örtmeyin.
- Cihazı ıslak elle çalıştırmayın.
- Cihazı kontrol veya onarım için mutlaka yetkili bir Philips servis merkezine gönderin. Onarımın yetkili olmayan kişilerce yapılması kullanıcı için çok tehlikeli durumlara yol açabilir.
- Bigudiyi temiz tutun ve içine tozun veren, krem, sprey, jöle gibi saç şekillendirme ürünlerinin girmesini önleyin. Cihazı kesinlikle şekillendirme ürünleriyle birlikte kullanmayın.
- Bigudinin üzerinde kaplama vardır. Bu kaplama zaman içinde yavaşça yıpranabilir. Ancak bu durum cihazın performansını etkilemez.
- Cihaz boyalı saçlarla kullanıldığında bigudi lekelenebilir.

Gürültü seviyesi: Lc = 81 dB(A)

Elektromanyetik alanlar (EMF)

Bu Philips cihazı, elektromanyetik alanlara maruz kalmaya ilişkin geçerli tüm standartlara ve düzenlemelere uygundur.

Geri dönüşüm

- Bu simge, bu ürünün normal evsel atıklarla birlikte atılmaması gerektiği anlamına gelir (2012/19/EU).
- Elektrikli ve elektronik ürünlerin ayrı olarak toplanması ile ilgili ülkenizin kurallarına uyun. Eski ürünlerin doğru şekilde atılması, çevre ve insan sağlığı üzerindeki olumsuz etkileri önlemeye yardımcı olur.

2 Genel Bakış

① Fırça çıkarma düğmesi
② Döndürme hızı düğmesi **(I -DÜŞÜK, II -YÜKSEK)**
③ Dahili sıcaklık ve hava akımı düğmesi
④ Döndürme yönü düğmeleri
⑤ Tutma yeri
⑥ Asma kancası
⑦ Fırça kılı ayarlama düğmesi
⑧ Geri çekilebilir kılı fırça
⑨ 50 mm karışık kılı fırça
⑩ 38 mm karışık kılı fırça **(sadece BHA735 için)**
⑪ 30 mm karışık kılı fırça **(sadece BHA735 için)**
⑫ Karışık kılı fırça için koruyucu kapak

3 Airstyler'ın kullanımı

Döndürme özelliğinin çalışma şekline alışmanız için cihazı 2 veya 3 kez **Düşük** döndürme hızında (②) kullanmanızı öneririz.

Not

- Aparatları takmadan ve çıkarmadan önce mutlaka cihazın ve aparatların soğumasını bekleyin.
- Saçların aşırı çekilmesini önlemek için cihazda güvenlik özelliği bulunmaktadır. Saçınızın fırça üzerindeki baskısı belirli bir sınırı aşarsa döndürme hızı yavaşlar.

1 İstediğiniz saç stiline en uygun fırça aparatını seçin ve şekillendiriciye takın.

Şekillendirme sonucu	Aparat
Hafif bukleler yapma	Geri çekilebilir kıl fırça (⑧)
Daha uzun saçlara hacim ve hareket katmak için uygundur	50 mm karışık kılı fırça (⑨)
Tüm saç uzunluklarında doğal dalgalar oluşturma	38 mm karışık kılı fırça (⑩) **(sadece BHA735 için)**
Esnek stil oluşturma	30 mm karışık kılı fırça (⑪) **(sadece BHA735 için)**

2 Saçınızı tarayın ve ince tutamlara ayırın.
3 Cihazı çalıştırmak için istediğiniz ayarı seçin (③):
- : Stilinizi belirlemek için güçlü hava akımı sunan bakım sıcaklığı.
- : Hızlı kurutma için güçlü hava akımı sunan yüksek sıcaklık.
- : Nemli saçların çok fazla kurumasını önlemek için hassas hava akımı sunan düşük sıcaklık.
- **0** : Kapalı.

↳ Iyon fonksiyonu cihaz açıldığında otomatik olarak etkinleşir. Fonksiyon, daha fazla parlaklık sağlar ve elektriklenmeyi azaltır.

Şekillendirme Önerileri

- Fırça aparatları saçın %80'i kuru olduğunda en iyi şekilde çalışır.
- Geri çekilebilir kılı fırça ile şekillendirme yapılırken **DÜŞÜK HIZ** ayarının kullanılması önerilir.
- Daha belirgin sonuçlar için saçınızı daha küçük tutamlara ayırın.
- Saçın dolaşmasını önlemek için saçın bigudiye düzgün sarılmasını sağlamak amacıyla döndürme düğmelerini kullanırken cihazı kısa aralıklarla durdurun.
- Şekil verdikten sonra uzun süreli sonuçlar elde etmek için saçınıza saç spreyi uygulayın.

Kullanımdan sonra:
1 Soğuyana kadar ısıya dayanıklı bir yüzeye yerleştirin.
2 Cihazı ve aparatları nemli bir bezle temizleyin. Fırça aparatlarındaki saç ve tozu parmaklarınızla temizleyin, ancak cihazı temizlemek için asla metal nesneler kullanmayın.

4 Garanti ve servis

Örneğin aparat değişimi ile ilgili daha fazla bilgiye ihtiyacınız varsa veya bir sorununuz olduğunda lütfen www.philips.com/support adresindeki Philips web sitesini ziyaret edin veya ülkenizdeki Philips Müşteri Desteği Merkezi ile iletişim kurun. Gerekli telefon numarası için garanti broşürüne bakın. Ülkenizde Müşteri Destek Merkezi yoksa yerel Philips satıcınıza gidin.

Български

Поздравяваме ви за покупката и добре дошли във Philips! За да се възползвате изцяло от предлагана от Philips поддръжка, регистрирайте продукта си на www.philips.com/welcome.

1 Важно

Преди да използвате уреда, прочетете внимателно това ръководство за потребителя и го запазете за справка в бъдеще.
- ПРЕДУПРЕЖДЕНИЕ: Не използвайте този уред близо до вода.
- Ако уредът се използва в банята, след употреба го изключвайте от контакта. Близостта до вода води до риск, дори когато уредът не работи.
- ПРЕДУПРЕЖДЕНИЕ: Не използвайте уреда близо до вани, душове, мивки или други съдове с вода.
- След употреба винаги изключвайте уреда от контакта.
- При прегряване уредът се изключва автоматично. Изключете уреда и го оставете да изстива няколко минути. Преди да включите отново уреда, проверете дали решет

PHILIPS

BHA710, BHA735

User manual

Specifications are subject to change without notice
© 2022 Koninklijke Philips N.V.
All rights reserved.

3000.089.4872.1 (20/07/2022)

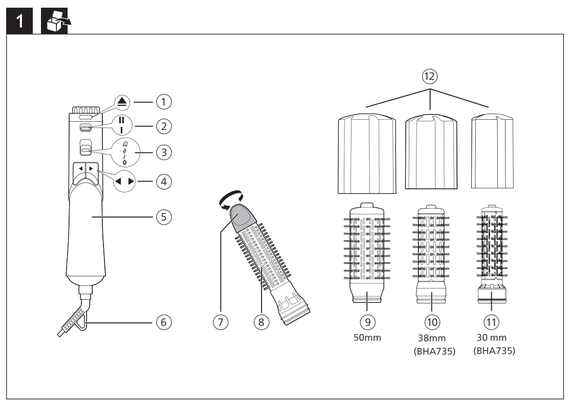

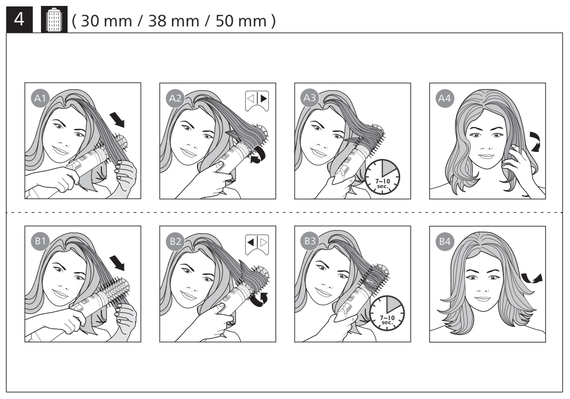

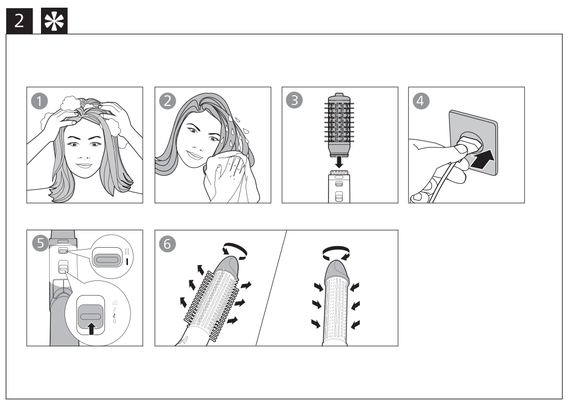

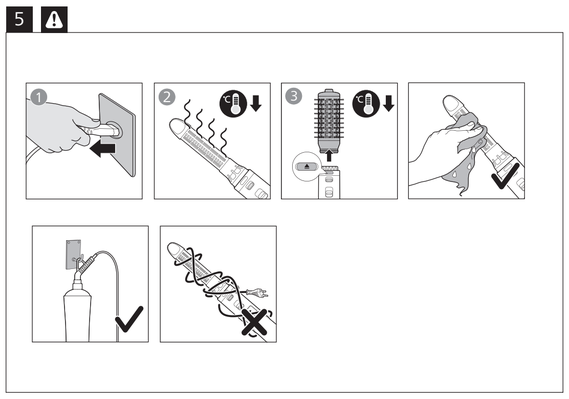

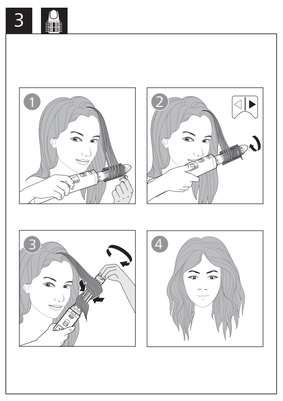

Latviešu

Apsveicam ar pirkumu un laipni lūdzam Philips! Lai pilnībā izmantotu Philips piedāvātā atbalsta iespējas, reģistrējiet produktu vietnē www.philips.com/welcome.

1 Svarīgi

Pirms ierīces izmantošanas uzmanīgi izlasiet šo lietošanas instrukciju un saglabājiet to, lai vajadzības gadījumā varētu ieskatīties tajā arī turpmāk.

- BRĪDINĀJUMS. Neizmantojiet šo ierīci ūdens tuvumā.
- Ja lietojat ierīci vannasistabā, pēc lietošanas atvienojiet ierīci no elektrotīkla, jo ūdens tuvums ir bīstams pat tad, ja ierīce ir izslēgta.
- BRĪDINĀJUMS! Nelietojiet ierīci vannu, dušu, izlietņu vai citu ar ūdeni pildītu trauku tuvumā.
- Pēc lietošanas vienmēr atvienojiet ierīci no sienas kontaktligzdas.
- Ja ierīce pārkarst, tā automātiski izslēdzas. Atvienojiet ierīci no elektrotīkla un ļaujiet tai dažas minūtes atdzist. Pirms atkal ieslēdzat ierīci, pārbaudiet, vai gaisa plūsmas atveres nav aizsprostotas ar pūkām, matiem u.tml.
- Ja elektrības vads ir bojāts, lai izvairītos no bīstamām situācijām, jums tas jānomaina Philips pilnvarotā servisa centrā vai pie līdzīgi kvalificētam personām.
- Šo ierīci var izmantot bērni vecumā no 8 gadiem un personas ar ierobežotām fiziskajām, sensorajām vai garīgajām spējām vai bez pieredzes un zināšanām, ja tiek nodrošināta uzraudzība vai norādījumi par drošu ierīces lietošanu un panākta izpratne par iespējamo bīstamību. Bērni nedrīkst rotaļāties ar ierīci. Ierīces tīrīšanu un apkopi nedrīkst veikt bērni bez pieaugušo uzraudzības.
- Papildu aizsardzībai iesakām uzstādīt elektriskās shēmas, kas pievada elektrību vannas istabā. Aizsardzības atslēgšanas ierīci (RCD). RCD ir jābūt nominālai darba strāvai, kas nepārsniedz 30mA. Sazinieties ar savu uzstādītāju.
- Nekādā gadījumā neaizsprostojiet gaisa plūsmas atveres.
- Pirms ierīces pievienošanas elektrotīklam pārliecinieties, ka uz ierīces norādītais spriegums atbilst elektrotīklā spriegumam jūsu mājā.
- Neizmantojiet ierīci citiem nolūkiem, kas nav aprakstīti šajā rokasgrāmatā.
- Nelietojiet ierīci mākslīgos matos/parūkās.
- Izmantojiet ierīci tikai, lai ieveidotu cilvēku matus.
- Nekādā gadījumā neatstājiet ierīcei bez uzraudzības, kad tā ir pievienota elektrotīklam.
- Nekad neizmantojiet citu ražotāju piederumus vai detaļas, kuras Philips nav īpaši ieteicis. Ja izmantojat šādus piederumus vai detaļas, garantija vairs nespēkā.
- Netiniet elektrības vadu ap ierīci.
- Pirms novietojat ierīci glabāšanā, pagaidiet, līdz tā atdziest.
- Raugieties, lai ierīces karstās virsmas nesaskaras ar ādu.
- Ja ar ierīci ieveido krāsotus matus, sukas virsma var notraipīties.
- Neskalojiet ierīci/sukas tekošā krānā ūdenī.
- Neiesēdziet griešanās slēdzi, ja nav pievienots uzgalis.
- Nelietojiet metāla priekšmetus gaisa iepūtes režģos, lai izvairītos no elektriskā strāvas trieciena.
- Pēc lietošanas neraujusti aiz strāvas vada. Vienmēr atvienojiet ierīci, turot aiz kontaktdakšas.
- Uzmanieties ierīces lietošanas laikā, jo tā var būt ļoti karsta. Satveriet ierīci tikai aiz rokturu, jo citas daļas ir karstas, un izvairieties no saskares ar ādu.
- Nepieļaujiet, ka elektrības vads saskaras ar ierīces karstajām daļām.
- Nekad neapsedziet ierīci ar kaut kādiem priekšmetiem (piem., dvieli vai drāniņu), kad tā ir karsta.
- Nelietojiet ierīci ar slapjām rokām.
- Vienmēr nododiet ierīci Philips pilnvarotam servisa centram, ja nepieciešama apskate vai remonts. Nekvalificētu personu veikts remonts var radīt ļoti bīstamas situācijas lietotājam.
- Uzglabājiet cilindru tīru un brīvu no putekļiem un matu veidošanas izstrādājumiem, piemēram, putām, lakas un želejas. Nekad neizmantojiet ierīci apvienojumā ar matu veidošanas produktiem.
- Cilindram ir pārklājums. Šis pārklājums var samazināt nodilumu laika gaitā. Tomēr tas neietekmē ierīces darbību.
- Ja ar ierīci ieveido krāsotus matus, cilindrs var nosmērēties. Trokšņa līmenis: Lc = 81 dB(A)

Elektromagnētiskie lauki (EMF)

Šī Philips ierīce atbilst visiem piemērojamiem standartiem un noteikumiem, kas attiecas uz elektromagnētisko lauku iedarbību.

Otrreizējā pārstrāde

- Šis simbols nozīmē, ka izstrādājumu nedrīkst izmest kopā ar parastajiem sadzīves atkritumiem (2012/19/ES).
- Ievērojiet savas valsts tiesību aktu prasības par atsevišķu elektrisko un elektronisko produktu utilizāciju. Pareiza utilizācija palīdz novērst negativu ietekmi uz vidi un cilvēku veselību.

2 Pārskats

① Sukas atvienošanas poga
② Rotācijas ātruma slēdzis **(I – MAZS, II – AUGSTS)**
③ Iebūvēts temperatūras un gaisa plūsmas slēdzis
④ Rotācijas virziena pogas
⑤ Rokturis
⑥ Cilpiņa pakariņāšanai
⑦ Saru ievilkšanas poga
⑧ Ievelkamu saru suka
⑨ 50 mm jauktu saru suka
⑩ 38 mm jauktu saru suka **(tikai modelim BHA735)**
⑪ 30 mm jauktu saru suka **(tikai modelim BHA735)**
⑫ Jauktu saru sukas aizsargvāciņš

3 Airstyler izmantošana

Ieteicams 2–3 reizes izmēģināt ierīces lietošanu ar **mazu** rotācijas ātrumu (②), lai pierastu pie rotācijas.

Piezīme

- Pirms uzgaļu pievienošanas vai noņemšanas, vienmēr ļaujiet ierīcei un uzgaļiem atdzist.
- Lai izvairītos no matu izraušanas, ierīce ir aprīkota ar drošības funkciju. Ja matu radītais spiediens uz suku pārsniedz noteiktu robežu, suka sāk griezties lēnāk.

1 Izvēlieties sukas uzgali, kas vislabāk atbilst vēlamajam matu sakārtojumam, un uzlieciet to uz matu veidotāja.

Matu veidošanas rezultāts	Uzgalis
Izveidojot brīvas cirtas	Ievelkamu saru suka (⑧)
Piemērota apjoma palielināšanai un matu plūduma uzlabošanai garākiem matiem	50 mm jauktu saru suka (⑨)
Piemērota dabisku vilņu veidošanai vidēji vidēji garumā	38 mm jauktu saru suka (⑩) **(tikai modelim BHA735)**
Izveidojot daudzpusīgu matu sakārtojumu	30 mm jauktu saru suka (⑪) **(tikai modelim BHA735)**

2 Izkļemmējiet matus un sadaliet tos nelielās šķipsnās.
3 Lai ieslēgtu ierīci, izvēlieties vēlamo iestatījumu (③):
- 🌬 : saudzīga temperatūra ar spēcīgu gaisa plūsmu frizūras fiksācijai;
- 🌬 : augsta temperatūra ar spēcīgu gaisa plūsmu ātrai žāvēšanai;
- ❄ : Silta temperatūra ar saudzīgu gaisa plūsmu, lai aizsargātu mitrus matus pret pārlieku izžāvēšanu.
- **0** : izslēgts.

↳ Jonu funkcija tiek automātiski aktivizēta, kad ierīce ir ieslēgta. Funkcija sniedz matiem papildu mirdzumu un samazina to sprogošanos.

Ieveidošanas padomi

- Sukas uzgaļi ir visefektīvākie, kad mati ir 80% sausi.
- Ieveidojot matus ar ievelkamu saru suku, ieteicams izmantot **MAZA ĀTRUMA** iestatījumu.
- Izteiksmīgākam rezultātam ņemiet mazākas matu šķipsnas.
- Lai novērstu matu sapīšanos, mēģiniet ievērot īsas pauzes, izmantojot rotācijas pogas, lai nodrošinātu, ka mati tiek uzrītināti uz cilindra.
- Pēc ieveidošanas uzklājiet matiem matu laku, lai nofiksētu matu sakārtojumu ilgstošiem rezultātiem.

Pēc lietošanas:
1 Novietojiet to uz karstumizturīgas virsmas, līdz tā atdziest.
2 Tiriet ierīci un tās uzgaļus ar mitru drāniņu. Ar pirkstiem noņemiet matus un putekļus no sukas uzgaļa, bet nekādā gadījumā, tīrot ierīci, nebāziet tajā metāla priekšmetus.

4 Garantija un apkalpošana

Ja nepieciešama informācija, piem., par piederuma nomaiņu, vai radusies kāda problēma, lūdzu, apmeklējiet Philips tīmekļa vietni www.philips.com/support vai sazinieties ar Philips Klientu apkalpošanas centru savā valstī. Tālruņa numurs ir norādīts vispasaules garantijas brošūrā. Ja jūsu valstī nav klientu apkalpošanas centra, vērsieties pie vietējā Philips preču izplatītāja.

Polski

Gratulujemy zakupu i witamy wśród klientów firmy Philips! Aby w pełni skorzystać z obsługi świadczonej przez firmę Philips, należy zarejestrować zakupiony produkt na stronie www.philips.com/welcome.

1 Ważne

Przed pierwszym użyciem urządzenia zapoznaj się dokładnie z niniejszą instrukcją obsługi i zachowaj ją na przyszłość.
- OSTRZEŻENIE: Nie korzystaj z urządzenia w pobliżu wody.
- Jeśli korzystasz z urządzenia w łazience, po zakończeniu użytkowania wyjmij wtyczkę z gniazdka elektrycznego. Obecność wody stanowi zagrożenie nawet wtedy, gdy urządzenie jest wyłączone.
- OSTRZEŻENIE: Nie korzystaj z urządzenia w pobliżu wanny, prysznica, umywalki ani innych naczyń napełnionych wodą.
- Zawsze po zakończeniu korzystania z urządzenia wyjmij wtyczkę z gniazdka elektrycznego.
- Jeśli dojdzie do przegrzania urządzenia, wyłączy się ono automatycznie. Wyjmij wtyczkę urządzenia z gniazdka elektrycznego i poczekaj kilka minut, aż urządzenie ostygnie. Przed ponownym włączeniem urządzenia sprawdź, czy kratki nie są zatkane klaczkami kurzu, włosami itp.
- Ze względów bezpieczeństwa wymianę uszkodzonego przewodu sieciowego zleć autoryzowanemu centrum serwisowemu firmy Philips lub odpowiednio wykwalifikowanej osobie.
- Urządzenie może być używane przez dzieci w wieku powyżej 8 lat oraz osoby z ograniczonymi zdolnościami fizycznymi, sensorycznymi lub umysłowymi, a także nieposiadające wiedzy lub doświadczenia w zakresie użytkowania tego typu urządzeń, pod warunkiem, że będą one nadzorowane lub zostaną poinstruowane na temat korzystania z tego urządzenia w bezpieczny sposób oraz zostaną poinformowane o potencjalnych zagrożeniach. Dzieci nie mogą bawić się urządzeniem. Dzieci chcące pomóc w czyszczeniu i obsłudze urządzenia zawsze powinny to robić pod nadzorem dorosłych.
- Jako dodatkowe zabezpieczenie zalecamy zainstalowanie w obwodzie elektrycznym zasilającym gniazdka elektryczne w łazience bezpiecznika różnicowo-prądowego (RCD). Wartość znamionowego prądu pomiarowego tego bezpiecznika nie może przekraczać 30 mA. Aby uzyskać więcej informacji, skontaktuj się z monterem.
- Nigdy nie blokuj kratek nadmuchu powietrza.
- Przed podłączeniem urządzenia upewnij się, że napięcie podane na urządzeniu jest zgodne z napięciem w domowej instalacji elektrycznej.
- Urządzenia używaj zgodnie z jego przeznaczeniem, opisanym w tej instrukcji obsługi.
- Nie używaj urządzenia na sztucznych włosach.
- Używaj urządzenia wyłącznie na ludzkich włosach.
- Nigdy nie pozostawiaj bez nadzoru urządzenia podłączonego do zasilania.
- Nie korzystaj z akcesoriów ani części innych producentów, ani takich, których nie zaleca w wyraźny sposób firma Philips. Wykorzystanie tego typu akcesoriów lub części spowoduje unieważnienie gwarancji.
- Nie zawijaj przewodu sieciowego wokół urządzenia.
- Przed schowaniem urządzenia odczekaj, aż ostygnie.
- Nie dopuść do kontaktu gorących powierzchni urządzenia ze skórą.
- Jeśli urządzenie jest używane na włosach farbowanych, powierzchnia szczotki może się zabarwić.
- Nie myj urządzenia/szczotek pod bieżącą wodą.
- Nie włączaj funkcji obrotowej, jeśli nie została założona żadna nasadka.
- Aby uniknąć porażenia prądem, nie umieszczaj metalowych przedmiotów w kratkach nadmuchu powietrza
- Po zakończeniu korzystania nie ciągnij za przewód zasilający. Zawsze odłączaj urządzenie od gniazdka elektrycznego, trzymając za wtyczkę.
- Podczas korzystania z urządzenia zachowaj szczególną ostrożność — może być bardzo gorące. Chwytaj wyłącznie za uchwyt, ponieważ pozostałe części są gorące. Unikaj kontaktu ze skórą.
- Nie dopuszczaj do zetknięcia się przewodu sieciowego z rozgrzanymi częściami urządzenia.
- Gdy urządzenie jest gorące, nigdy go nie przykrywaj (np. ręcznikiem lub odzieżą).
- Nie używaj urządzenia, gdy masz mokre dłonie.
- Konieczność przeglądu lub naprawy urządzenia zawsze zgłaszaj do autoryzowanego centrum serwisowego firmy Philips. Naprawy przez osoby niewykwalifikowane mogą prowadzić do poważnego zagrożenia dla użytkownika urządzenia.
- Na bieżąco czyść wałek z kurzu oraz środków do układania włosów (np. pianki, lakieru, żelu). Nigdy nie używaj lokówki w połączeniu z takimi środkami.
- Wałek jest pokryty powłoką. Powłoka ta może zużywać się z upływem czasu. Nie wpływa to na prawidłowe funkcjonowanie urządzenia.
- Jeśli urządzenie jest używane do włosów farbowanych, wałek może się zabarwić.

Poziom hałasu: Lc = 81 dB (A)

Pola elektromagnetyczne (EMF)

To urządzenie firmy Philips spełnia wszystkie normy i jest zgodne z wszystkimi przepisami dotyczącymi narażenia na działanie pól elektromagnetycznych.

Recykling

Symbol przekreślonego kontenera na odpady, oznacza, że produkt podlega selektywnej zbiórce zgodnie z Dyrektywą 2012/19/UE i informuje, że sprzęt po okresie użytkowania, nie może być wyrzucony z innymi odpadami gospodarstwa domowego. Użytkownik ma obowiązek oddać go do podmiotu prowadzącego zbieranie zużytego sprzętu elektrycznego i elektronicznego, tworzącego system zbierania takich odpadów - w tym do odpowiedniego sklepu, lokalnego punktu zbiórki lub jednostki gminnej. Zużyty sprzęt może mieć szkodliwy wpływ na środowisko i zdrowie ludzi z uwagi na potencjalną zawartość niebezpiecznych substancji, mieszanin oraz części składowych. Gospodarstwo domowe spełnia ważną rolę w przyczynianiu się do ponownego użycia i odzysku surowców wtórnych, w tym recyklingu zużytego sprzętu. Na tym etapie kształtuje się postawy, które wpływają na zachowanie wspólnego dobra jakim jest czyste środowisko naturalne.

2 Opis

① Przycisk zwalniający szczotkę
② Przełącznik szybkości obrotów **(I — NISKA, II — WYSOKA)**
③ Zintegrowany przełącznik regulacji temperatury i strumienia powietrza
④ Przyciski kierunku obrotu
⑤ Uchwyt
⑥ Uchwyt do zawieszania
⑦ Pokrętło wsuwania ząbków
⑧ Szczotka z wysuwanymi ząbkami
⑨ Szczotka 50 mm z włosiem mieszanym
⑩ Szczotka 38 mm z włosiem mieszanym **(tylko model BHA735)**
⑪ Szczotka 30 mm z włosiem mieszanym **(tylko model BHA735)**
⑫ Nasadka zabezpieczająca na szczotkę z włosiem mieszanym

3 Używanie suszarko-lokówki

Zalecamy próbne użycie urządzenia z lub bez rozwoju frytek **Niskiej** szybkości obrotów (②) w celu zapoznania się ze sposobem jego działania.

Uwaga

- Przed włożeniem lub zdjęciem nasadek poczekaj, aż urządzenie i nasadki ostygną.
- Urządzenie zostało wyposażone w zabezpieczenie zapobiegające nadmiernemu ciągnięciu włosów. Jeśli siła oddziaływująca na włosy przekroczy określony limit, obroty zostaną zmniejszone.

1 Wybierz szczotkę, która najlepiej nadaje się do wykonania danej fryzury, i nałóż ją na lokówkę.

Stylizacja	Nasadka
Tworzenie delikatnych loków	Szczotka z wysuwanymi ząbkami (⑧)
Przeznaczona do zwiększania objętości i sprężystości dłuższych włosów	Szczotka 50 mm z włosiem mieszanym (⑨)
Tworzenie naturalnie wyglądających fal na włosach o dowolnej długości	Szczotka 38 mm z włosiem mieszanym (⑩) **(tylko model BHA735)**
Tworzenie różnych fryzur	Szczotka 30 mm z włosiem mieszanym (⑪) **(tylko model BHA735)**

2 Przeczesz włosy i podziel je na małe pasma.
3 Aby włączyć urządzenie, wybierz żądane ustawienie (③):
- 🌬 : Łagodna temperatura+ i silny strumień powietrza do utrwalania fryzury.
- 🌬 : Wysoka temperatura i silny strumień powietrza zapewniające szybkie suszenie.
- ❄ : Niższa temperatura i łagodny strumień powietrza zapobiegający nadmiernemu wysuszeniu wilgotnych włosów.
- **0** : Wyłączone.

↳ Funkcja jonizacji jest aktywowana automatycznie po włączeniu urządzenia. Funkcja jonizacji nadaje włosom blask i zmniejsza skręcanie się włosów.

Wskazówki dotyczące układania włosów

- Szczotki sprawdzają się najlepiej, gdy włosy są wysuszone w 80%.
- W przypadku szczotki z wysuwanymi ząbkami zalecamy ustawienie **NISKIEJ PRĘDKOŚCI**.
- Aby uzyskać wyraźniejszy efekt, nawijaj mniejsze pasma włosów.
- Aby zapobiec plątaniu się włosów, podczas korzystania z przycisków obrotu rób krótkie przerwy w celu równomiernego ułożenia włosów na wałku.
- Po stylizacji użyj lakieru do włosów, aby utrwalić fryzurę.

Po użyciu:
1 Umieść je na odpornej na wysokie temperatury powierzchni i pozostaw do ostygnięcia.
2 Urządzenie i nasadki czyść wilgotną szmatką. Oczyść palcami szczotkę z włosów i kurzu. Nigdy jednak nie używaj w tym celu metalowych przedmiotów.

4 Gwarancja i serwis

W razie pytań, dotyczących na przykład wymiany nasadki, lub w przypadku problemów prosimy odwiedzić naszą stronę internetową www.philips.com/support bądź skontaktować się z Centrum Obsługi Klienta firmy Philips w swoim kraju. Numer telefonu znajduje się w ulotce gwarancyjnej. Jeśli w Twoim kraju nie ma Centrum Obsługi Klienta, zwróć się o pomoc do sprzedawcy produktów firmy Philips.

Română

Felicitări pentru achiziție și bun venit la Philips! Pentru a beneficia de deplin de asistența oferită de Philips, înregistrează-ți produsul la www.philips.com/welcome.

1 Important

Citește cu atenție acest manual de utilizare înainte de a utiliza aparatul și păstrează-l pentru consultare ulterioară.
- AVERTISMENT: Nu utiliza acest aparat în apropierea căzilor, a dușurilor, a bazinelor sau a altor recipiente cu apă.
- Scoate întotdeauna aparatul din priză după utilizare.
- Aparatul se oprește automat în cazul supraîncălzirii. Scoate aparatul din priză și lasă-l să se răcească timp de câteva minute. Înainte de a porni aparatul din nou, verifică grilajul pentru a te asigura că nu este blocat cu puf, păr etc.
- În cazul în care cablul de alimentare este deteriorat, acesta trebuie înlocuit întotdeauna de Philips, de un centru de service autorizat de Philips sau de personal calificat în domeniu, pentru a evita orice accident.
- Acest aparat poate fi utilizat de către persoane care au capacități fizice, senzoriale sau mentale reduse sau care sunt lipsite de experiență și cunoștințe și copii cu vârsta minimă de 8 ani dacă sunt supravegheați sau instruiți cu privire la utilizarea în condiții de siguranță a aparatului și înțeleg pericolele implicate. Copiii nu trebuie să se joace cu aparatul. Curățarea și întreținerea de către utilizator nu trebuie realizate de către copii nesupravegheați.
- Pentru protecție suplimentară, te sfătuim să instalezi un dispozitiv pentru curent rezidual (RCD) în circuitul electric care alimentează baia. Acest RCD trebuie să aibă un curent rezidual nominal de operare de maxim 30 mA. Cere sfatul instalatorului.
- Nu bloca niciodată grilajele pentru aer.
- Înainte de a conecta aparatul, asigură-te că tensiunea indicată pe aparat corespunde tensiunii rețelei locale.
- Nu utiliza aparatul în alt scop decât cel descris în acest manual.
- Nu utilizați aparatul pe păr artificial.
- Utilizați aparatul numai pe păr uman.
- Nu lăsa niciodată aparatul nesupravegheat când este conectat la sursa de alimentare.
- Nu utiliza niciodată accesorii sau componente de la alți producători sau recomandate explicit de Philips. Dacă utilizezi astfel de accesorii sau componente, garanția se anulează.
- Nu introdu obiecte metalice în grilajele pentru aer, pentru a evita electrocutarea.
- Nu trage de cablul de alimentare după utilizare. Scoate întotdeauna aparatul din priză înainte de schimb.
- Ai foarte mare grijă atunci când utilizezi aparatul, întrucât poate fi extrem de fierbinte. Apucă doar mânerul, deoarece celelalte componente sunt fierbinți, și evită contactul cu pielea.
- Nu lăsa cablul de alimentare să intre în contact cu pieselе fierbinți ale aparatului.
- Nu acoperi niciodată aparatul cu ceva (de exemplu, un prosop sau un articol vestimentar) când este fierbinte.
- Nu utiliza aparatul cu mâinile ude.
- Pentru control sau depanare, du aparatul numai la un centru service autorizat de Philips. Repararea făcută de persoane necalificate poate genera situații periculoase pentru utilizator.
- Păstrați bara curată și curățați-o de praf și produse pentru coafat precum spumă, spray sau gel. Nu folosi niciodată aparatul împreună cu produse de coafat.
- Bara prezintă un înveliș. Acest înveliș se poate uza lent în timp. Totuși, acest lucru nu afectează performanța aparatului.
- Dacă aparatul este utilizat pe păr vopsit, bara se poate păta. Nivel de zgomot: Lc = 81 dB(A)

Câmpuri electromagnetice (EMF)

Acest aparat Philips respectă toate standardele și reglementările aplicabile privind expunerea la câmpuri electromagnetice.

Reciclarea

– Acest simbol înseamnă că produsul nu trebuie eliminat împreună cu gunoiul menajer (2012/19/UE).
– Respectați regulile din țara dvs. pentru colectarea separată a produselor electrice și electronice. Eliminarea corectă ajută la prevenirea consecințelor negative asupra mediului și sănătății umane.

2 Prezentare generală

① Buton de eliberare a periei
② Comutator pentru viteza de rotație **(I – REDUSĂ, II – RIDICATĂ)**
③ Comutator pentru temperatură și flux de aer integrat
④ Butoane pentru direcție de rotație
⑤ Mâner
⑥ Agățătoare
⑦ Buton pentru retragerea perilor
⑧ Perie cu peri retractabili
⑨ Perie cu peri mișcți de 50 mm
⑩ Perie cu peri mișcți de 38 mm **(exclusiv pentru BHA735)**
⑪ Perie cu peri mișcți de 30 mm **(exclusiv pentru BHA735)**
⑫ Capac de protecție pentru perie cu peri mișcți

3 Utilizarea aparatului Airstyler

Vă recomandăm să folosiți aparatul la viteza de rotație **Redusă** (②) de 2 – 3 pentru a vă obișnui cu modul de funcționare al rotațiilor.

Notă

- Întotdeauna lăsați aparatul și accesoriile sale să se răcească înainte de a conecta sau a deconecta accesoriile.
- Pentru a împiedica smulgerea firelor de păr, aparatul este dotat cu o caracteristică de securitate. Dacă presiunea pârului dvs. pe perie depășește o anumită limită, rotația se încetinește.

1 Alegeți accesorii pentru perie care se potrivesc cel mai bine stilului dorit și fixați-l pe accesoriul de aranjare.

Rezultate coafare	Accesoriu
Creați bucle lejere	Perie cu peri retractabili (⑧)
Adecvată pentru a adăuga volum, consistență și mișcare părului mai lung	Perie cu peri mișcți de 50 mm (⑨)
Creați onduleuri naturale pentru orice lungime de păr	Perie cu peri mișcți de 38 mm (⑩) **(exclusiv pentru BHA735)**
Creați un stil flexibil	Perie cu peri mișcți de 30 mm (⑪) **(exclusiv pentru BHA735)**

2 Pieptănați-vă părul și împărțiți-l în șuvițe subțiri.
3 Selectați setarea dorită pentru a porni aparatul (③):
- 🌬 : Temperatură Caring+ cu flux puternic de aer pentru a vă defini coafura.
- 🌬 : Temperatură ridicată cu flux puternic de aer pentru uscare rapidă.
- ❄ : Temperatură caldă cu flux de aer ușor, pentru protejarea părului umed împotriva uscării excesive.
- **0** : Dezactivat.

↳ Funcția de ionizare se activează automat când aparatul este pornit. Funcția oferă un plus de strălucire și reduce aspectul creț.

Sugestii de coafare

- Accesoriile cu perie funcționează cel mai bine atunci când părul este uscat în proporție de 80 %.
- Se recomandă utilizarea setării de **VITEZĂ REDUSĂ** atunci când se realizează coafuri cu perie cu peri retractabili.
- Pentru un rezultat mai definit, coafați șuvițe de păr mai mici.
- Pentru a evita încurcarea părului, faceți pauze scurte atunci când utilizați butoanele rotative, pentru a vă asigura că părul este rulat bine pe bară.
- După coafare, aplicați fixativ pe păr pentru fixarea coafurii în vederea unor rezultate de durată.

După utilizare:
1 Așază-l pe o suprafață termorezistentă până la răcire.
2 Curățați aparatul și accesoriile cu o cârpă umedă. Îndepărtați cu degetele firele de păr și praful de pe accesoriul cu perie, dar nu introduceți niciodată obiecte de metal în aparat pentru curățare.

4 Garanție și service

Dacă aveți nevoie de informații, de exemplu, despre înlocuirea unui accesoriu, sau dacă aveți o problemă, vizitați site-ul web Philips la www.philips.com/support sau contactați centrul de asistență pentru clienți Philips din țara dvs. Numărul de telefon se află în certificatul de garanție internațională. Dacă în țara ta nu există un centru de asistență pentru clienți, contactează distribuitorul Philips local.

Airstyler

Русский

Поздравляем с покупкой, и добро пожаловать в клуб Philips! Чтобы воспользоваться всеми преимуществами поддержки Philips, зарегистрируйте продукт на сайте www.philips.com/welcome.

1 Важная информация

Перед использованием прибора внимательно ознакомьтесь с инструкцией по эксплуатации и сохраните ее для дальнейшего использования в качестве справочного материала.
- ВНИМАНИЕ. Запрещается использовать прибор возле воды.
- Выньте вилку шнура питания прибора из розетки электросети после использования прибора в ванной комнате. Близость воды представляет риск, даже если прибор выключен.
- ВНИМАНИЕ. Не используйте прибор в ванной, душе, бассейне или других помещениях с повышенной влажностью.
- После завершения работы отключите прибор от розетки электросети.
- Прибор автоматически отключается при перегреве. Отключите прибор от сети и дайте ему остыть в течение нескольких минут. Перед повторным включением прибора убедитесь, что решетка не засорена пылью, волосами и т.п.
- В случае повреждения сетевого шнура его необходимо заменить. Чтобы обеспечить безопасную эксплуатацию прибора, заменяйте шнур только в авторизованном сервисном центре Philips или в сервисном центре с персоналом высокой квалификации.
- Дети старше 8 лет и лица с ограниченными возможностями сенсорной системы или ограниченными умственными или физическими способностями, а также лица с недостаточным опытом и знаниями могут пользоваться этим прибором при присмотре или после получения инструкций о безопасном использовании прибора и потенциальных опасностях. Не позволяйте детям играть с прибором. Дети могут осуществлять очистку и обслуживание прибора только под присмотром взрослых.
- Для обеспечения дополнительной защиты рекомендуется установить ограничитель остаточного тока (RCD), предназначенный для электропитания ванной комнаты. Номинальный остаточный рабочий ток не должен превышать 30 мА. Посоветуйтесь с электриком, выполняющим электромонтаж.
- Никогда не блокируйте вентиляционные решетки.
- Перед подключением прибора убедитесь, что указанное на нем напряжение соответствует напряжению местной электросети.
- Не используйте прибор для целей, отличных от описанных в данной инструкции по эксплуатации.
- Не используйте прибор для обработки искусственных волос.
- Прибор предназначен только для людей.
- Не оставляйте включенный в сеть прибор без присмотра.
- Запрещается пользоваться какими-либо аксессуарами или деталями других производителей, а также аксессуарами и деталями, не имеющими специальной рекомендации Philips. При использовании таких аксессуаров и деталей гарантийные обязательства теряют силу.
- Не обматывайте сетевой шнур вокруг прибора.
- Прежде чем убрать прибор на хранение, дайте ему остыть.
- Не допускайте контакта горячих поверхностей прибора с кожей.
- При использовании прибора на окрашенных волосах на поверхности щетки могут появиться пятна.
- Запрещается промывать прибор и щетки под струей воды.
- Не включайте функцию вращения, если не установлена одна из насадок.
- Во избежание поражения электрическим током не просовывайте металлические предметы через вентиляционную решетку прибора.
- Не тяните на себя шнур питания после использования. Держитесь только за вилку при отключении прибора от сети.
- Соблюдайте осторожность при использовании прибора, так как он может сильно нагреваться. Держите прибор только за рукоятку, так как остальные части очень горячие. Избегайте контакта с кожей.
- Не допускайте контакта сетевого шнура с горячими частями прибора.
- Запрещается покрывать неостывший прибор (например, полотенцем или одеждой).
- Запрещается брать прибор мокрыми руками.
- Для проверки или ремонта прибора следует обращаться только в авторизованный сервисный центр Philips. Ремонт, произведенный неквалифицированным лицом, может привести к особо опасным для пользователя ситуациям.
- Корпус прибора следует содержать в чистоте. Очищайте его от пыли, грязи и средств для укладки: муссов, спреев и гелей. Запрещается использовать прибор вместе со средствами для укладки.
- На корпус прибора нанесено покрытие. Со временем это покрытие может стираться. Это не влияет на работу прибора.
- При использовании прибора на окрашенных волосах на корпусе могут появиться пятна.

Уровень шума: Lc = 81 дБ(A)

Электромагнитные поля (ЭМП)

Этот прибор Philips соответствует всем применимым стандартам и нормам по воздействию электромагнитных полей.

Утилизация

- Этот символ означает, что продукт не может быть утилизирован вместе с бытовыми отходами (2012/19/ЕU).
- Выполняйте раздельную утилизацию электрических и электронных изделий в соответствии с правилами, принятыми в вашей стране. Правильная утилизация помогает предотвратить негативное воздействие на окружающую среду и здоровье человека.

2 Обзор

① Кнопка фиксатора щетки
② Переключатель скорости вращения **(I -НИЗКАЯ, II -ВЫСОКАЯ)**
③ Встроенный переключатель температуры и интенсивности воздушного потока
④ Кнопки выбора направления вращения
⑤ Корпус
⑥ Петелька для подвешивания
⑦ Регулятор втягивания щетины
⑧ Щетка с выдвигающейся щетиной
⑨ Щетка со смешанным типом щетины 50 мм
⑩ Щетка со смешанным типом щетины 38 мм **(только для модели BHA735)**
⑪ Щетка со смешанным типом щетины 30 мм **(только для модели BHA735)**
⑫ Защитная насадка для щетки со смешанным типом щетины

3 Использование фена-щетки

Чтобы привыкнуть к использованию прибора, рекомендуется первые 2–3 раза установить **низкую** скорость вращения (②).

Примечание

- Перед установкой или отсоединением насадок убедитесь, что они остыли.
- Для защиты волос прибор оснащен системой безопасности. Если давление волос на щетку превышает допустимый предел, скорость вращения снижается.

1 Выберите щетку-насадку, которая лучше всего подходит для ваших волос, и установите ее на стайлер.

Результат укладки	Насадка
Создание естественных локонов	Щетка с втягиваемой щетиной (⑧)
Подходит для придания объема, направления и общей формы при укладке длинных волос	Щетка со смешанным типом щетины 50 мм (⑨)
Создание естественных волны для волос любой длины	Щетка со смешанным типом щетины 38 мм (⑩) **(только для модели BHA735)**
Создание универсальной укладки	Щетка со смешанным типом щетины 30 мм (⑪) **(только для модели BHA735)**

2 Расчешите волосы и разделите их на небольшие пряди.
3 Чтобы включить прибор, выберите необходимую настройку (②):
- 🌬 : щадящая температура и мощный воздушный поток для укладки.
- 🌬 : высокая температура и мощный воздушный поток для быстрой сушки.
- ❄ : Средняя температура со слабым воздушным потоком — для защиты влажных волос от пересушивания.
- **0** : Выкл.

↳ Функция ионизации активируется автоматически после включения прибора. Данная функция усиливает блеск и предотвращает спутывание волос.

Советы по укладке

- Для получения наилучших результатов при использовании щеток-насадок волосы должны быть высушены на 80 %.
- Рекомендуется использовать **НИЗКУЮ СКОРОСТЬ** при укладке с помощью щетки со втягивающейся щетиной.
- Отделяйте небольшие пряди волос для более четкой формы укладки.
- Чтобы волосы не спутывались, попробуйте приостанавливать вращение насадки с помощью кнопки вращения для более аккуратного накручивания волос на насадку.
- Для более стойкой укладки зафиксируйте прическу с помощью лака для волос.

После завершения пользования прибором:
1 Положите прибор на термостойкую поверхность для остывания.
2 Очищайте прибор и насадки влажной тканью. Удаляйте волосы и пыль с насадки пальцами, но при очистке никогда не вставляйте металлические предметы в прибор.

4 Гарантия и обслуживание

При возникновении проблемы или при необходимости получения информации, например, о замене насадки, посетите веб-сайт Philips www.philips.com/support или обратитесь в центр поддержки потребителей Philips в вашей стране. Номер телефона указан в гарантийном талоне. Если в вашей стране нет центра поддержки потребителей Philips, обратитесь по месту приобретения изделия.

Фен-щетка
Для бытовых нужд
Изготовитель: "Филипс Консьюмер Лайфстайл Б.В.", Туссенлиен 4, 9206 AD, Драхтен, Нидерланды
Сделано в Китае
Импортер на территорию России и Таможенного союза: ООО «ФИЛИПС», Российская Федерация, 123022, г. Моск

3 Сэнсийг хэрэглэх

Хэрэгслийг эхлэхэд **Бага** хурдтай эргэлтээр (②) 2-3 удаа хэрэн эргэлддүүгийг туршиж үзэхийг бид зөвлөж байна.

Жич

- Дагалдах зүйлсийг залгах, салгахаас өмнө хэрэгслийг болон дагалдах хэрэгслүүдийг заавал хөргөнө үү.
- Үг хэрэгсэл нь үсийг хэт ихэрч авахаас сэргийлсэн хамгаалалттай. Хэрэв сэвэ дээрх сүний даралт зохих түвшинээс хэтэрвэл эргэлт удааширна.

1 Үс засалтад тохирсон сойлгыг сонгож, сэнсэнд залгаж хэрэгслэнэ үү.

Засалтын үр дүн	Дагалдах хэрэгсэл
Сүл долгион үүсгэх	Угсралт сойз (⑧)
Урт үсийг хөвсийглөж, биежүүлж, намирсан болгоход тохиолдох	50мм холимог шудтэй сойз (⑨)
Үсний гүзээ үүсгэр хүртэл тереллийн мэт долгион үүсгэнэ	38мм холимог шудтэй сойз (⑩) **(зөвхөн BHA735)**
Олон янзын засалт	30мм холимог шудтэй сойз (⑪) **(зөвхөн BHA735)**

2 Үсэн бага багаар хувааж, бүхэлд нь самнана.
3 Хэрэгслийг асаахдаа хүссэн горимоо сонго (③):

- : Үсний засалтад тохирсон үлээлт, үсийг хамгаалах+ хэмийг тохируулна.
- : Хурдан хатаахын тулд өндөр хэмээр хүчтэй үлээлгэнэ.
- : Чийгтэй үсийг хэт хуурайшихаас сэргийлж бага хэмээр зөөлөн үлээлгэнэ.

↳ Хэрэгслийг асаахад ионы функц автоматаар идвэхжэнэ. Энэ функц нь үсийг хуурайшихаас сэргийлж, илүү гялалзуулна.

Үс засах зөвлөмж

- 80% хатсан үсэнд сойзыг хэрэглэхэд нэн тохиромжтой.
- Угсралт сойз хэрэглэх байгаа бол **БАГА ХУРД** дээр тохируулахыг зөвлөж байна.
- Зохих үр дүнд хүрэхийн тулд үсийг баг багаар авч засна.
- Эргүүлэх товч хэрэглэх үедээ үсийг ороох голд зөтэйхэн ороож засахдаа үсийг ороолдолгүйгээс сэргийлэхийн тулд бүхнээ хугацаанд эргүүлээд зогсоно.
- Үсийг хэлбэт ороулны дараа үсний лак цацаж, хэвийг удаан хугацаанд барина.

Хэрэглэсний дараа:

1 Үнийг халуунд тэсвэртэй гадаргуу дээр хөртөл нь байрлуулна.
2 Үс хэрэгслийг болон дагалдах хэрэгслийг чийгтэй даавуугаар цэвэрлэнэ. Сойзонд наалдсан үс, хогийг гараар салгах ба цэвэрлэхийн тулд аливаа метал эд зүйлсийг хэрэгсэл рүү оруулж болохгүй.

4 Баталгаа, үйлчилгээ

Хэрэв танд дагалдах хэрэгсэл солих талаар мэдээлэл хэрэгтэй байгаа, эсвэл асуудал тулгарсан бол www.philips.com/support вэбсайт руу орох юм уу өөрийн улсад бүй Philips-ийн Хэрэглэгчийн тусламж үйлчилгээний төвд (далхийн бус оронд зориулсан баталгааны товхимлоос ухаалгуй дугаарыг авна уу) хандана уу. Ухаалгуй дугаар нь дэлхий даяарх баталгааны мэдээллийн хуудсанд байна. Хэрэв танай улсад Хэрэглэгчийн тусламж үйлчилгээний төв байхгүй бол орон нутгийнхаа Philips-ийн борлуулагчид хандана уу.

Shqip

Urime për blerjen dhe mirë se vini te Philips! Për të përfituar plotësisht nga mbështetja që ofron "Philips", regjistrojeni produktin në www.philips.com/welcome.

1 E rëndësishme

Lexojeni me kujdes këtë manual përdorimi përpara se ta vini në punë pajisjen dhe ruajeni për referencë në të ardhmen.

- Paralajmërim Mos e përdorni këtë pajisje pranë ujit.
- Kur pajisja përdoret në tualet, hiqeni até nga priza pas përdorimit pasi prania e ujit paraqet rrezik, edhe kur pajisja është e fikur.
- PARALAJMËRIM: Mos e përdorni këtë pajisje në afërsi të vaskave, dusheve, basen ose enë të tjera që përmbajnë ujë.
- Hiqeni gjithnjë pajisjen nga priza pas përdorimit.
- Nëse pajisja mbinxehet, ajo fiket automatikisht.
- Hiqni pajisjen nga priza dhe lëreni të ftohet për pak minuta. Përpara se të ndizni sërish pajisjen, kontrolloni vrimat për t'u siguruar që ato nuk janë të bllokuara me push, flokë etj.
- Nëse kordoni elektrik është i dëmtuar, ai duhet ndërruar nga "Philips", nga një pikë servisi e autorizuar nga "Philips" ose nga persona me kualifikim të ngjashëm, në mënyrë që të shmangni rrezikun.
- Kjo pajisje mund të përdoret nga fëmijë të moshës 8 vjeç e lart dhe nga persona me aftësi të kufizuara fizike, ndijuese ose mendore, apo që kanë mungesë përvoje dhe njohurish vetëm nëse ata mbikëqyren ose udhëzohen për përdorimin e sigurt të pajisjeve dhe nëse kuptojnë rreziket e përfshira. Fëmijët nuk duhet të luajnë me pajisjen. Pastrimi dhe mirëmbajtja nga përdoruesi nuk duhen kryer nga fëmijët pa qenë të mbikëqyrur.
- Për mbrojtje shtesë, ju këshillojmë të instaloni një automat diferencial pa shkëputje (RCD) në çarkun e elektrik që furnizon tualetin. Ky RCD duhet të ketë një rrymë funksionale të mbetur jo më të lartë se 30 mA. Kërkoni këshillën e instaluesit.
- Mos i bllokoni asnjëherë vrimat e ajrit.
- Përpara se ta lidhni pajisjen sigurohuni nëse tensioni i treguar në pajisje përkon me tensionin e rrjetit elektrik lokal.
- Mos e përdorni pajisjen për asnjë qëllim tjetër që nuk përshkruhet në këtë manual përdorimi.
- Mos e përdorni pajisjen në flokë artificiale.
- Përdoreni pajisjen vetëm në flokë njeriu.
- Mos e lini asnjëherë pa mbikëqyrje pajisjen kur është e lidhur në rrjetin elektrik.
- Mos përdorni kurrë aksesorë apo pjesë nga prodhues të tjetër apo që nuk rekomandohen konkretisht nga "Philips". Nëse përdorni aksesorë apo pjesë të tilla, garancia juaj bëhet e pavlefshme.
- Mos e lidhni kordonin elektrik rreth pajisjes.
- Prisni derisa pajisja të jetë ftohur përpara se ta ruani atë.
- Parandaloni rënien e sipërfaqeve të nxehta të pajisjes në kontakt me lëkurën tuaj.
- Nëse e përdorni pajisjen në flokë të lyer, sipërfaqja e trupit të furçës mund të vjetërohet.
- Mos e shpëlani pajisjen/furçat me ujë rubineti.
- Mos e aktivizoni çelësin e rrotullimit të furçës nëse nuk ka asnjë kokë të vendosur.
- Mos fusni objekte metalike në vrimat e ajrit për të shmangur goditjen elektrike.
- Mos e tërhiqni kordoni elektrik pas përdorimit. Hiqeni gjithmonë pajisjen duke e mbajtur até nga priza.
- Tregohuni plotësisht të kujdesshëm kur përdorni pajisje, pasi ajo mund të jetë jashtëzakonisht e nxehtë. Mbani vetëm dorezën pasi pjesët e tjera janë të nxehta dhe shmangni kontaktin me lëkurën.
- Shmangni rënien e kordonit elektrik në kontakt me pjesët e nxehta të pajisjes.
- Mos e mbuloni asnjëherë pajisjen me diçka (p.sh. peshqir apo veshje) kur është e nxehtë.
- Mos e përdorni pajisjen me duar të lagura.
- Gjithmonë dërgojeni pajisjen te një qendër shërbimi e autorizuar nga "Philips" për kontrol ose riparim. Riparimi nga persona të pakualifikuar mund të rezultojë në rrethana jashtëzakonisht të rrezikshme për përdoruesin.
- Mbajeni cilindrin të pastër dhe pa pluhura dhe produkte stilimi, si p.sh. krem, llak apo xhel. Mos e përdorni pajisjen në kombinim me produkte stilimi.
- Cilindri ka veshje. Kjo veshje mund të konsumohet ngadalë me kalimin e kohës. Megjithatë, kjo nuk ndikon te rendimenti i pajisjes.
- Nëse pajisja përdoret në flokë të lyer, cilindri mund të njolloset.

Niveli i zhurmës: Lc= 81 dB(A)

Fushat elektromagnetike (EMF)

Kjo pajisje "Philips" pajtohet me të gjitha standardet dhe rregulloret në fuqi për ekspozimin ndaj fushave elektromagnetike.

Riciklimi

- Ky simbol do të thotë që produkti nuk duhet të hidhet me mbetjet normale të shtëpisë (2012/19/BE).
- Ndiqni rregullat e shtetit tuaj për grumbullimin e ndarë të produkteve elektrike dhe elektronike. Hedhja e duhur ndihmon në parandalimin e pasojave negative ndaj mjedisit dhe shëndetit të njeriut.

2 Shikim i përgjithshëm

① Butoni i çlirimit të furçës
② Çelësi i shpejtësisë së rotullimit **(I -I ULËT, II -I LARTË)**
③ Çelësi i integruar i temperaturës dhe i qarkullimit të ajrit
④ Butonat e drejtimit të rotullimit
⑤ Doreza
⑥ Varësja
⑦ Doreza e tërheqjes së fijeve
⑧ Furça me fije me tërheqje
⑨ Furça me fije të përziera 50 mm
⑩ Furça me fije të përziera 38 mm **(vetëm për BHA735)**
⑪ Furça me fije të përziera 30 mm **(vetëm për BHA735)**
⑫ Kapaku mbrojtës i furçës me fije të përziera

3 Përdorimi i stilusit me ajër

Rekomandojmë të praktikohemi me pajisjen duke përdorur shpejtësinë e rotullimit **Të ulët** (②) 2 deri në 3 herë, në mënyrë që të mësoheni se si funksionon rotullimi.

Shënim

- Lëreni gjithnjë pajisjen dhe kokat të ftohen përpara se të vendosni apo të hiqni kokat.
- Për të parandaluar tërheqjen e tepërt të flokëve, pajisja ka një veçori sigurie. Nëse tërheqja e flokëve në furçë tejkalon një limit të caktuar, rrotullimi ngadalësohet.

1 Ndryshoni kokën e furçës që ju përshtatet më shumë me modelin e dëshiruar të flokëve dhe vendosni atë në stilues.

Rezultati i stilimit	Koka
Krijoni kaçurrele të lira	Furça me fije me tërheqje (⑧)
E përshtatshme për të shtuar volum, formë dhe elasticitet për flokët me më shumë gjatësi	Furça me fije të përziera 50 mm (⑨)
Krijoni onde natyrale për të gjitha gjatësitë e flokut	Furça me fije të përziera 38 mm (⑩) **(vetëm për BHA735)**
Krijoni një stil të veçantë	Furça me fije të përziera 30 mm (⑪) **(vetëm për BHA735)**

2 Krihni flokët dhe ndajini ato në seksione të vogla.
3 Zgjidhni cilësimin e dëshiruar ku dëshironi të kaloni pajisjen (③):

- : Kujdes + temperaturë me qarkullim të fuqishëm të ajrit për të krijuar stilin tuaj.
- : Temperaturë e lart me qarkullim të fortë të ajrit për tharje më të shpejtë.
- : Temperaturë e ngrohtë me qarkullim delikat të ajrit për të mbrojtur flokët e njomë që të mos bëhen shumë të thatë.
- **0** : Fikur.

↳ Funksioni me jone aktivizohet automatikisht kur ndizni pajisjen. Funksioni ofron shkëlqim shtesë dhe redukton elektrizimin.

Këshilla për stilimin

- Kokat e furçave funksionojnë më mirë kur floku është 80% i thatë.
- Rekomandohet të përdoret cilësimi **SHPEJTËSI E ULËT** gjatë stilimit me furçë me fije me tërheqje.
- Për rezultate më mira merrni tufa më të vogla flokësh.
- Për të shmangur ngatërrimin e flokëve, provoni të bëni disa ndalesa të shkurtra kur përdorni butonat e rrotullimit për t'u siguruar që flokët janë rrotulluar siç duhet në cilindër.
- Pas stilimit, hidhni lak flokësh për të rrajtur modelin për rezultate që zgjasin më shumë.

Pas përdorimit:

1 Vendoseni në një sipërfaqe rezistente ndaj nxehtësisë derisa të ftohet.
2 Pastroni pajisjen dhe kokat me një leckë të lagur. Hiqni flokët dhe pluhurat nga koka e furçës me gisht, por mos futni asnjëherë objekte metalike në pajisje për pastrim.

4 Garancia dhe servisi

Nëse keni nevojë për informacione, p.sh. për ndërrimin e një koke ose nëse keni një problem, vizitoni faqen e internetit të "Philips" në www.philips.com/support ose kontaktoni me pikën e shërbimit të klientit të "Philips" në shtetin tuaj. Numri i telefonit ndodhet në fletushkën e garancisë ndërkombëtare. Nëse nuk keni qendër shërbimi të klientit në shtetin tuaj, paraqituni pranë shitësit vendas të "Philips".
Stilues flokësh me ajër

Azərbaycan

Alış-verişiniz üçün təşəkkür edir və Philips-ə xoş gəlmisiniz deyirik! Philips-in təklif etdiyi dəstəkdən tam şəkildə yararlanmaq üçün mahsulunuzu www.philips.com/welcomeəsəhifəsinə qeydiyyatdan keçirin.

1 Vacib

Cihazdan istifadə etməzdən əvvəl bu istifadəçi təlimatını diqqətlə oxuyun və gələcəkdə istinad etmək üçün saxlayın.

- XƏBƏRDARLIQ: Bu cihazı suyun yaxınlığında istifadə etməyin.
- Cihaz vanna otağında istifadə edildikdə istifadədən sonra onu şəbəkədən ayırın, çünki suyun yaxınlığı hatta cihaz söndürüldükdə belə, təhlükə yaradır.
- XƏBƏRDARLIQ: Bu cihazı vanna, duş, hovuz və ya içərisində su olan digər yerlərin yanında istifadə etməyin.
- Həmişə istifadədən sonra cihazı şəbəkədən ayırın.
- Cihaz hadsən artıq qızarsa, avtomatik olaraq sönür. Cihazı şəbəkədən ayırın və bir neçə dəqiqə soyumasını gözləyin. Cihazı yenidən yandırmazdan əvvəl barmaqlıqları yoxlayaraq onların tük, saç və s. ilə tıxanmadığından əmin olun.
- Şəbəkə kabeli zədələnibsə, təhlükədən yayınmaq üçün onu Philips, Philips-in səlahiyyət verdiyi xidmət markazı və ya oxşar səlahiyyətə malik ixtisaslaşmış şəxslər dəyişdirməlidir.
- Bu cihaz yaş 8-dən çox olan uşaqlar və fiziki, hissiyyat və ya əqli qabiliyyətləri zəif olan, yaxud cihazın istifadəsi ilə bağlı təcrübə və biliyi olmayan insanlar tərəfindən o zaman istifadə oluna bilər ki, onlara cihazın təhlükəsiz istifadəsinə dair təlimat verilib və ya təhlükəsiz istifadəsi tamın etmək üçün nəzarət altında olacaqlar, yaxud alaqadar təhlükələr barədə məlumatlandırılblar. Uşaqlar cihazla oynamamalıdır. Uşaqlar nəzarət olmadan təmizlik və ya istifadəçi baxımını hayata keçirməmalıdır.
- Əlava qorunma üçün vanna otağını taxtla edən elektrik dövrəsində qalıq çərayan cihazını (RCD) quraşdırmağı məsləhət görürük. Bu RCD 30mA-dan çox olmayan nominal qalıq iş çərayanına malik olmalıdır. Məsləhət üçün quraşdırıcınıza müraciət edin.
- Heç vaxt havalandırma barmaqlıqlarını bağlamayın.
- Cihazı qoşmazdan əvvəl onun üzərində göstərilən gərginliyin yerli elektrik gərginliyinə uyğun olub-olmadığını yoxlayın.
- Cihazı bu təlimatda təsvir edilməndən başqa heç bir məqsəd üçün istifadə etməyin.
- Cihazı sünî saçlar üzərində istifadə etməyin.
- Cihazı yalnız insan saçlarında istifadə edin.
- Cihaz elektrik şəbəkəsinə qoşuluduqda onu heç vaxt nəzarətsiz qoymayın.
- Heç vaxt digər istehsalçılara aid və ya Philips-in xüsusilə tövsiyə etmədiyi aksessuar, yaxud hissələrdən istifadə etməyin. Bu cür aksesuarlardan və ya hissələrdən istifadə etsəniz, zamanatınız etibarsız olacaq.
- Elektrik kabelini cihazın atrafına sarmayın.
- Cihazı saxlamamışdan əvvəl soyuyana qədər gözləyin.
- Dərinizin cihazın isti hissələri ilə təmas etməsinə yol vermayın.
- Cihaz rənglənmiş saçlarda istifadə edilərsə, fırçanın sathi lakolana bilər.
- Cihazı/fırçaları kranın altında yumayın.
- Fırça firlanma açarını hey bir əlava olmadan aktivləşdirməyin.
- Elektrik çarayanına maruz qalmamaq üçün havalandırma barmaqlıqlarına metal əşyalar daxil etməyin.
- İstifadə etdikdən sonra cihazı elektrik kabelindən çıkmayın. Hər zaman rozetkadan tutaraq cihazı elektrik şəbəkəsindən ayırın.
- Cihazdan istifadə edarkən diqqətli olun, günki o, haddindan artıq isti ola bilər. Digər hissələr isti olduğundan yalnız tutacaqdan tutun və hamın hissələrin dari ilə tamasına yol vermayın.
- Əsas kabelin cihazın isti hissələri ilə təmas etməsinə yol vermayın.
- İsti olduqda cihazı heç vaxt heç bir şeylə (məsələn, dəsmal və ya parça) örtməyin.
- Yaş əllərlə cihazı işlətməyin.
- Hər zaman cihazı yoxlamaq və ya temir etmək üçün Philips-in rəsmi xidmət markazına qaytarın. Ixtisaslaşmış şəxslər tərəfindən təmir istifadəçi üçün son dərəcə təhlükəli vaziyyətlə nəticələnə bilər.
- Barabanı tozlanmadan və köpük, sprey və gel kimi saç düzümü mahsullarından tamiz saxlayın. Cihazı heç vaxt saç düzümü mahsulları ilə birlikdə istifadə etməyin.
- Baraban örtüyə malikdir. Bu örtük zamanla yavaş-yavaş köhnələ bilər. Bununla bela, bu cihazın işinə təsir göstərmir.
- Cihaz rənglənmiş saçlarda istifadə edilərsə, barel lakələnə bilər.

Küy səviyyəsi: Lc= 81 dB(A)

Elektromaqnit sahələr (EMS)

Bu Philips cihazı elektromaqnit sahələrə təsir ilə əlaqədar bütün müvafiq standartlara və qaydalara uyğundur.

Təkrar emal

- Bu simvol bu məhsulun normal maişət tullantıları ilə birlikdə atılmamalı olduğunu bildirir (2012/19/AI).
- Ayrı-ayrı elektrik və elektron məhsulların ayrıca toplanması üçün əlkanizin qaydalarına əməl edin. Düzgün atılma atraf mühit üçün sağlamlığı üçün manfi nəticələrin qarşısını almağa kömək edir.

2 Ümumi baxış

① Fırçanı açma düyməsi
② Fırlanma sürəti açarıcısı **(I -AŞAĞI, II -YUXARI)**
③ İnteqrasiya edilmiş temperatur və hava axını açarıcısı
④ Fırlanma istiqamətinin düymələri
⑤ Tutacaq
⑥ Asma ilgak
⑦ Çıxarılı bilən tüklü fırça düyməsi
⑧ Çıxarılı bilən tüklü fırça
⑨ 50 mm tüklü fırça
⑩ 38 mm qarışıq tüklü fırça **(yalnız BHA735 üçün)**
⑪ 30 mm qarışıq tüklü fırça **(yalnız BHA735 üçün)**
⑫ Qarışıq tüklü fırça üçün qoruyucu qapaq

3 Saç düzləndiricidən istifadən edin

Fırlanma sürətinin nəcə işlədiyini anlamaq üçün cihazı **aşağı** fırlanma sürətində (②) 2–3 dəqiqə işladın.

Qeyd

- Əlavələri cihaza qoşmazdan və ya çıxarmazdan əvvəl cihazın və əlavənin soyumasına şərait yaradın.
- Tüklarin həddindan artıq dartılmasının qarşısını almaq üçün cihaz tahlükəsizlik funksiyası ilə təchiz edilmişdir. Saçınızın fırça üzərinda tazyiqi müayyan haddi keçərsə, fırlanma yavaşlayır.

1 İstədiyiniz saç formasına ən uyğun olan fırça əlavəsini seçin və onu düzləndiriciya qoşun.

Şəkilləndirmə nəticəsi	Əlavə
Boş buruqlar yaradın	Çıxarılə bilən tüklü fırça (⑧)
Daha uzun saçlar üçün hacm, bədən və hərəkət əlavə etmək üçün uyğundur	50 mm qarışıq tüklü fırça (⑨)
Bütün uzunluqda saçlar üçün təbii dalğalar yaradın	38 mm qarışıq tüklü fırça (⑩) **(yalnız BHA735 üçün)**
Bir çox tərzdə formalar yaradın	30 mm qarışıq tüklü fırça (⑪) **(yalnız BHA735 üçün)**

2 Saçınızı darayın və kiçik hissələra ayrın.
3 Cihazı işə salmaq üçün istədiyiniz parametri seçin (③):

- : Forma tayin etmək üçün güclü hava axını ilə qullud + temperatur.
- : Saçların tez qurudulması üçün güclü hava axını ilə yüksək temperatur.
- : Nam saçları çox qurumaqdan qorumaq üçün yumşaq hava axını ilə mülayim temperatur.
- **0** : Sönülü.

↳ Cihaz işə salındıqda ion funksiyası avtomatik olaraq işə düşür. Ion funksiyası cihaz saçlara alava parlaqlıq verir və qıvrımları azaldır.

Forma vermək üçün ipucuları

- Fırça alavələri saç 80% quru olduqda daha yaxşı işləyir.
- Çıxarılə bilən tüklü fırça ila saçlara forma verarkən **AŞAĞI SÜRƏT** parametrindən istifadə etməyiniz tövsiyə olunur.
- Daha dəqiq nəticə üçün daha kiçik saç hissəsi götürün.
- Saçlarin bir-birina dolanmasının qarşısını almaq üçün fırlanma düymələrindən istifadə edarkən saçıdan bərelda düzgün şəkilda yuvarlandığından əmin olmaq üçün az götürməyə çalışın.
- Saçlarınıza forma verdikdən sonra uzunməddət qalan formalar vermək üçün saçınıza saç spreyi çakin.

Istifadədən sonra:

1 Cihaz soyuyana qədər onu istiliyadəvamlı bir satha qoyun.
2 Cihazı və alavələri nam parça ila təmizləyin. Fırça alavəsindəki tüklari və tozu barmaqlarınızla təmizləyin, lakin təmizləmək üçün cihazın içərisina heç vaxt metal əşyalar daxil etməyin.

4 Zəmanət və xidmət

Əlavanin yerləşdirilməsi və s. haqqında malumat lazımdırsa və ya har hansı probleminiz varsa, Philips-in www.philips.com/support veb-saytına daxil olun və ya ölkanizdəki Philips İstehlakçılara Yardım Mərkəzi ila əlaqə saxlayın (telefon nömrəsi üçün dünya üzrə zamanat bukletina nəzər salın). Telefon nömrəsi qlobal zamanat vərəqində göstərilir. Ölkanizdə Müştəriyə Qulluq Mərkəzi yoxdursa, yerli Philips dilerinizə yaxınlaşın.

Հայերեն

Ընդհանրապես ոչ գնման կապակցությամբ և բարի գալուստ Philips: Philips-ի կողմից առաջարկվող աջակցությունից լիարժեք օգտվելու համար գրանցեք ձեր սարքը www.philips.com/welcome կայքում:

1 Ուշադրություն

Սարքավորումն օգտագործելուց առաջ կարդացեք այս օգտվողի ձեռնարկը և պահպանեք այն հետագայի համար:

- ԶԳՈՒՇԱՑՈՒՄ. Այս սարքը ջրի մոտակայքում մի օգտագործեք:
- Սարքը լոգարանում օգտագործելուց հետո անջատեք այն էլեկտրական ամրացումից արդյուրից, քանի որ ջրի մոտակայքում առաջացնում է ռիսկեր, նույնիսկ եթե սարքն անջատված է:
- ԶԳՈՒՇԱՑՈՒՄ. Մի օգտագործեք սարքը լոգարանների, գնցուղների, լոգավազանների կամ ջուր պարունակող այլ անոթների մոտակայքում:
- Օգտագործելուց հետո միշտ անջատեք սարքը վարդակից:
- Եթե սարքը գերտաքանում է, այն ինքնաբերաբար անջատվում է: Սեղմեք սարքը էլեկտրասնուցման արդյուրից և սպասեք մի քանի րոպե, մինչև այն հովանա: Սարքը կրկին միացնելուց առաջ ստուգեք վանդակացանցը և հեռադպիք, որ այն իսցանված չէ նրբավերտուրներով, մազերով և այլն:
- Եթե հոսանքի լարը վնասված է, այն հարկավոր է փոխել Philips-ի, Philips-ի կողմից լիազորված սպասարկման կետերի կամ նման որակավորում ունեցող անձանց կողմից՝ կանխելով խոչընդոտները:
- Այս սարքը կարող են օգտագործել 8 տարեկան և բարձր տարիքի երեխաները, սահմանափակ ֆիզիկական, զգայական կամ մտավոր ունակություններ կամ փորձի և գիտելիքների պակաս ունեցող անձինք, եթե նրանց տրամադրվել են սարքի անվտանգ օգտագործման հրահանգները, կամ ապահովվել է վերահսկողությունը՝ անվտանգ օգտագործումը նշանակալիորեն հասկանալու համար, և եթե նրանք տեղեկացված են որա հետ կապված վտանգների մասին: Երեխաները չպետք է առանց վերահսկողության մաքրման աշխատանքներ և սպասարկում իրականացնեն:
- Լրացուցիչ պաշտպանության համար խորհուրդ ենք տալիս լոգարանը սնուցող էլեկտրական շղթայի վրա տեղադրել Դիֆերենցիալ պաշտպանության սարք (residual current device, RCD): Այս RCD սարքի անվանական մնացորդային աշխատանքային հոսանքը չպետք է գերազանցի 30 մԱ-ն: Խորհրդակցեք տեղադրող կազմակերպության հետ:
- Երբեք մի արգելափակեք օդափոխության վանդակացանցը:
- Սարքը հոսանքին միացնելուց առաջ համոզվեք, որ դրա վրա նշված լարումը համապատասխանում է տեղական էլեկտրասնուցման ցանցի լարմանը:
- Սարքն օգտագործեք միայն այս ձեռնարկում նշված նպատակներով:
- Սարքը արհեստական մազերի համար մի օգտագործեք:
- Սարքն օգտագործեք միայն մարդու մազերի համար:
- Եթե սարքը միացված է էլեկտրասնուցման արդյուրին, այն առանց հսկողության մի թողեք:
- Երբեք մի օգտագործեք ուրիշ պատարագողների աքսեսուարներ կամ մասեր, կամ այնպիսիք, որոնք Philips-ը մասնավորապես խորհուրդ չի տալիս: Եթե դուք օգտագործում եք այդպիսի աքսեսուարներ կամ մասեր, ապա ձեր երաշխիքը անվավեր է դառնում:
- Մտնցման լարը սարքի շուրջ մի փաթաթեք:
- Խաղալն սարքը դարակի մեջ դնելը սպասեք, որ այն լրիվ հովանա:
- Կանխելը սարքի տաք մակերեսներիի շփումը մեր մաշկի հետ:
- Եթե օգտագործում եք սարքը ներկված մազերի վրա, վրձնի հիմնական մասի մակերեսը կարող է բծավորվել:
- Մի լվացեք սարքը/խոզանակները ծորակի տակ:
- Մի միացրեք խոզանակի պտտման անջատիչը առանց որևէ ոլորվելու:
- Օգտագործեք միայն մաքուր և չոր մազեր:
- Թույլ մի տվեք, որ հոսանքի լարը շփվեմ մեր մեջ մտնող տաքացած մասերի հետ:
- Մի ծածկեք սարքը (օրինակ՝ սրբիչով կամ հագուստով), երբ այն տաք է:
- Մի օգտագործեք սարքը խոնավ ձեռքերով:
- Ստուգեք կամ նորոգեք միայն Philips-ի կողմից լիազորված սպասարկման կետերում: Հակառակ դեպքում ձեր երաշխիքը անվավեր է դառնում:
- Սարքը ամրացրեք միայն Philips-ի կողմից լիազորված սարքերի հետ միասին: Հակառակ դեպքում ձեր երաշխիքը անվավեր է դառնում:
- Մի ամրացրեք սարքը ոչ Philips-ի կողմից լիազորված սարքերի հետ: Հակառակ դեպքում ձեր երաշխիքը անվավեր է դառնում:
- Սարքը միացնելուց հետո նրա հոսանքի լարը մի գցեք ոչ մի դեպքում: Սարքը կարող է բռնվել մի քանի անգամ, եթե այն հանվեր է ոչ ճիշտ:
- Մի լվացեք սարքը/խոզանակները ծորակի տակ:
- Սարքը սարքավորելուց հետո նրա հոսանքի լարը մի գցեք: Սարքը կարող է բռնվել մի քանի անգամ, եթե այն հանվեր է ոչ ճիշտ